บัญชีแสดงรายการก่อสร้างสำหรับงานก่อสร้างอาคาร

ส่วนราชการ :โรงพยาบาลระนอง สำนัก/กอง สนง.สาธารณสุขจังหวัดระนอง กรม สนง.ปลัดกระทรวงสาธารณสุข

☐	ประเภท	*งานเฟอร์นิเจอร์*			
☐	สถานที่ก่อสร้าง	*อาคารฟื้นฟูสภาพด้วยแพทย์ทางเลือก โรงพยาบาลระนอง*			
☐	หน่วยงานออกแบบแปลนและรายการ	*กลุ่มงานโครงสร้างพื้นฐานและวิศวกรรมการแพทย์*			
☐	แบบเลขที่ + เอกสารเลขที่			พื้นที่อาคาร	ตร.ม.
☐	ประมาณราคาตามแบบ ปร.4	จำนวน *2*	แผ่น	จำนวนชั้น	ชั้น
☐	ราคาค่าวัสดุ สำนักดัชนีเศรษฐกิจการค้า กระทรวงพาณิชย์ จังหวัดระนอง ประจำเดือน				
☐	ราคาค่าแรงงานตามบัญชีค่าแรงงาน / ค่าดำเนินการ สำหรับถอดแบบคำนวนราคากลางงานก่อสร้าง				
☐	ประมาณราคาเมื่อเดือน		☐ ปรับราคาเมื่อเดือน	.....	

หลักเกณฑ์การกำหนดราคากลางงานก่อสร้าง หนังสือกระทรวงการคลังที่ กค.0421.5 / ว.27 ลว. มีนาคม 2556

FACTOR . F **ประเภทงานอาคาร** เงื่อนไข - เงินล่วงหน้าจ่าย 0% , - เงินประกันผลงานหัก 0 % , - ดอกเบี้ยเงินกู้ 7 % , ค่าภาษีมูลค่าเพิ่ม 7 %

ลำดับที่	รายการ	ราคาค่าก่อสร้าง		หมายเหตุ
		งานอาคาร	งานครุภัณฑ์	
1	ราคาค่าวัสดุและแรงงาน (งานอาคาร)	2,813,390.00		
2	ราคารวมค่า Factor F 1.3035	3,667,253.87		
3	ราคางานครุภัณฑ์จัดหา		531,700.00	
4	ราคางาน รวม 7%		568,919.00	
	คิดเป็นเงินทั้งสิ้นโดยประมาณ (1 + 4)		4,236,172.87	
	คิดเป็นเงินทั้งสิ้น		4,236,000.00	
	ราคาเฉลี่ย/ตร.ม.(บาท)			
ตัวอักษร	*สี่ล้านสองแสนสามหมื่นหกพันบาทถ้วน*			

ผู้ประมาณราคา

1 (ลงชื่อ) .....

(นายบรรยงค์ แซ่ลิ่ม)

นายช่างเทคนิค

2 (ลงชื่อ) .....

(นายธนวินท์ วิภูภัค)

นายช่างเทคนิค

ผู้ตรวจสอบ

(ลงชื่อ) .....

(นายทรงพล วรบุตร)

หัวหน้ากลุ่มงานโครงสร้างพื้นฐานและวิศวกรรมฯ

ผู้เห็นชอบ

(ลงชื่อ) .....

(นายสาโรจน์ จันทร์แก้ว)

รองผู้อำนวยการฝ่ายบริหาร

.....ประธาน

.....กรรมการ

.....กรรมการ

.....กรรมการ

.....กรรมการ

ผู้อนุมัติ

(ลงชื่อ) .....

(นายกัมพล ลิ่มทองนพคุณ)

รองผู้อำนวยการฝ่ายการแพทย์ รักษาการในตำแหน่ง

ผู้อำนวยการโรงพยาบาลระนอง

หมายเหตุ - ปริมาณงานใน BOQ.นี้เป็นแนวทางในการประมาณราคาเท่านั้น ผู้เสนอราคาจะต้องตรวจสอบปริมาณที่ถูกต้องตามแบบรูปและรายการก่อสร้างที่กำหนด

- หากต้องการ ใช้ BOQ.นี้ให้ผู้เสนอราคา กรอกรายละเอียด จะต้องลบปริมาณวัสดุและราคาออกก่อน

บัญชีแสดงรายการก่อสร้างสำหรับงานก่อสร้างอาคาร

โครงการก่อสร้าง	งานเฟอร์นิเจอร์	แบบเลขที่	
สถานที่ก่อสร้าง	อาคารฟื้นฟูสภาพด้วยแพทย์ทางเลือก โรงพยาบาลระนอง	เอกสารเลขที่	

ลำดับ	รายการ	งานอาคาร	งานครุภัณฑ์จัดหา	หมายเหตุ
		ค่าวัสดุ / ค่าแรง	ค่าวัสดุ / ติดตั้ง	
1	งานเฟอร์นิเจอร์ F1	392,820.00		
2	งานเฟอร์นิเจอร์ F2	423,600.00		
3	งานเฟอร์นิเจอร์ F3	454,920.00		
4	งานเฟอร์นิเจอร์ F4	319,680.00		
5	งานเฟอร์นิเจอร์ F5	121,600.00		
6	งานเฟอร์นิเจอร์ F6	106,560.00		
7	งานเฟอร์นิเจอร์ F7	30,300.00		
8	งานผ้าม่าน	493,600.00		
9	งานผนัง	382,950.00		
10	งานสี	87,360.00		
11	งานครุภัณฑ์	-	531,700.00	
	รวมราคาค่าวัสดุและค่าแรงงาน	**2,813,390.00**	**531,700.00**	

.....ประธาน

.....กรรมการ

.....กรรมการ

.....กรรมการ

.....กรรมการ

บัญชีแสดงรายการก่อสร้างสำหรับงานก่อสร้างอาคาร

โครงการก่อสร้าง	งานเฟอร์นิเจอร์	แผ่นที่	1
สถานที่ก่อสร้าง	อาคารฟื้นฟูสภาพด้วยแพทย์ทางเลือก โรงพยาบาลระนอง	แบบเลขที่	
ที่ประมาณการ	วันที่ประมาณราคา	พื้นที่อาคาร	ตร.ม.
ที่ตรวจสอบ			

ลำดับ	รายการ	หน่วย	จำนวน	ราคาวัสดุ		ค่าแรงงาน		ราคารวม
				ต่อหน่วย	รวมวัสดุ	ต่อหน่วย	รวมค่าแรง	
1	**งานเฟอร์นิเจอร์ F1**							
	1.1 งานเฟอร์เจอร์ ผ1 ขนาด 0.60x3.40ม.	ชุด	24.00	5,100.00	122,400.00	900.00	21,600.00	144,000.00
	1.2 งานเฟอร์เจอร์ ผ1 ขนาด 0.50x0.50x0.80ม.	ชุด	26.00	3,450.00	89,700.00	1,600.00	41,600.00	131,300.00
	1.3 ชุดเต้ารับไฟฟ้า แบบมีกราวด์คู่(เดินสายร้อยท่อ พร้อมอุปกรณ์)	ชุด	26.00	1,820.00	47,320.00	500.00	13,000.00	60,320.00
	1.4 ชุดโคมไฟหลอดฟลูออเรสเซ็นต์1x18W.(เดินสายร้อยท่อ)	ชุด	26.00	1,700.00	44,200.00	500.00	13,000.00	57,200.00
					-		-	-
	รวม งานเฟอร์นิเจอร์ F1				**303,620.00**		**89,200.00**	**392,820.00**
2	**งานเฟอร์นิเจอร์ F2**							
	2.1 งานเฟอร์เจอร์ ผ2 ขนาด 0.45x0.50x1.95ม.	ชุด	24.00	9,100.00	218,400.00	1,600.00	38,400.00	256,800.00
	2.2 งานเฟอร์เจอร์ ผ2 ขนาด 0.50x1.95ม.	ชุด	24.00	6,100.00	146,400.00	850.00	20,400.00	166,800.00
					-		-	-
	รวม งานเฟอร์นิเจอร์ F2				**364,800.00**		**58,800.00**	**423,600.00**
3	**งานเฟอร์นิเจอร์ F3**							
	3.1 งานเฟอร์เจอร์ ผ3 ขนาด 0.80x1.80ม.	ชุด	24.00	7,500.00	180,000.00	675.00	16,200.00	196,200.00
	3.2 งานเฟอร์เจอร์ ผ3 ขนาด 0.79x1.80ม.	ชุด	24.00	7,200.00	172,800.00	680.00	16,320.00	189,120.00
	3.3 ชุดเต้ารับไฟฟ้า แบบมีกราวด์คู่(เดินสายร้อยท่อ พร้อมอุปกรณ์)	ชุด	24.00	2,400.00	57,600.00	500.00	12,000.00	69,600.00
					-		-	-
	รวม งานเฟอร์นิเจอร์ F3				**410,400.00**		**44,520.00**	**454,920.00**
	งานเฟอร์นิเจอร์ F4							
	4.1 งานเฟอร์เจอร์ ผ4 ขนาด 0.45x0.80x1.50ม.	ชุด	18.00	5,600.00	100,800.00	950.00	17,100.00	117,900.00
	4.2 งานเฟอร์เจอร์ ผ4 ขนาด 0.45x1.20x1.50ม.	ชุด	18.00	5,600.00	100,800.00	950.00	17,100.00	117,900.00
	4.3 ชุดเต้ารับไฟฟ้า แบบมีกราวด์คู่(เดินสายร้อยท่อ พร้อมอุปกรณ์)	ชุด	18.00	2,660.00	47,880.00	500.00	9,000.00	56,880.00
	4.4 ชุดเต้ารับโทรทัศน์ (เดินสายร้อยท่อ พร้อมอุปกรณ์)	ชุด	18.00	1,100.00	19,800.00	400.00	7,200.00	27,000.00
					-		-	-
	รวม งานเฟอร์นิเจอร์ F4				**269,280.00**		**50,400.00**	**319,680.00**
	งานเฟอร์นิเจอร์ F5							
	5.1 งานเฟอร์เจอร์ ผ5 ขนาด 0.80x1.65x0.60ม.	ชุด	4.00	11,500.00	46,000.00	2,200.00	8,800.00	54,800.00
	5.2 งานเฟอร์เจอร์ ผ5 ขนาด 0.45x1.20x1.50ม.	ชุด	4.00	11,500.00	46,000.00	2,200.00	8,800.00	54,800.00
	5.3 ชุดเต้ารับโทรทัศน์ (เดินสายร้อยท่อ พร้อมอุปกรณ์)	ชุด	8.00	1,100.00	8,800.00	400.00	3,200.00	12,000.00
					-		-	-
	รวม งานเฟอร์นิเจอร์ F5				**100,800.00**		**20,800.00**	**121,600.00**

ประธานกรรมการ
กรรมการ
กรรมการ
กรรมการ

บัญชีแสดงรายการก่อสร้างสำหรับงานก่อสร้างอาคาร

โครงการก่อสร้าง	งานเฟอร์นิเจอร์	แผ่นที่	2
สถานที่ก่อสร้าง	อาคารฟื้นฟูสภาพด้วยแพทย์ทางเลือก โรงพยาบาลระนอง	แบบเลขที่	
ที่ประมาณการ	วันที่ประมาณราคา	พื้นที่อาคาร	ตร.ม.
ที่ตรวจสอบ			

ลำดับ	รายการ	หน่วย	จำนวน	ราคาวัสดุ		ค่าแรงงาน		ราคารวม
				ต่อหน่วย	รวมวัสดุ	ต่อหน่วย	รวมค่าแรง	
6	**งานเฟอร์นิเจอร์ F6**							
	6.1 งานเฟอร์เจอร์ ผ6 ขนาด 0.80x1.00x0.45ม.	ชุด	6.00	5,600.00	33,600.00	800.00	4,800.00	38,400.00
	6.2 งานเฟอร์เจอร์ ผ4 ขนาด 0.80x1.20x0.45ม.	ชุด	6.00	5,400.00	32,400.00	800.00	4,800.00	37,200.00
	6.3 ชุดเต้ารับไฟฟ้า แบบมีกราวด์คู่(เดินสายร้อยท่อ พร้อมอุปกรณ์)	ชุด	6.00	2,660.00	15,960.00	500.00	3,000.00	18,960.00
	6.4 ชุดเต้ารับโทรทัศน์ (เดินสายร้อยท่อ พร้อมอุปกรณ์)	ชุด	8.00	1,100.00	8,800.00	400.00	3,200.00	12,000.00
					-		-	-
	รวม งานเฟอร์นิเจอร์ F6				**90,760.00**		**15,800.00**	**106,560.00**
7	**งานเฟอร์นิเจอร์ F7**							
	7.1 งานเฟอร์เจอร์ ผ2 ขนาด 0.85x2.65x0.40ม.	ชุด	2.00	14,050.00	28,100.00	1,100.00	2,200.00	30,300.00
	รวม งานเฟอร์นิเจอร์ F7				**28,100.00**		**2,200.00**	**30,300.00**
8	**งานผ้าม่าน**							
	8.1 ผ้าม่านประตูกระจก ห้องผู้ป่วย	ชุด	24.00	13,500.00	324,000.00	1,200.00	28,800.00	352,800.00
	8.2 ผ้าม่านหน้าต่างกระจก ห้องNure station	ชุด	4.00	34,000.00	136,000.00	1,200.00	4,800.00	140,800.00
	รวม งานผ้าม่าน				**460,000.00**		**33,600.00**	**493,600.00**
9	**งานผนัง**							
	9.1 ผนังบุวอลเปเปอร์ อย่างดี	ตร.ม.	690.00	450.00	310,500.00	105.00	72,450.00	382,950.00
	รวม งานผนัง				**310,500.00**		**72,450.00**	**382,950.00**
10	**งานสี**							
	10.1ทาสีน้ำอะคลีลิค100% (ผนังภายใน +ฝ้าเพดาน)	ตร.ม.	1,248.00	40.00	49,920.00	30.00	37,440.00	87,360.00
	รวม งานสี				**49,920.00**		**37,440.00**	**87,360.00**
11	**งานครุภัณฑ์**							
	11.1 โทรทัศน์ LCD 40" + ขายึดผนัง	ชุด	26.00	13,550.00	352,300.00	-	-	352,300.00
	11.2 ตู้เย็น 5.5 คิว	ชุด	26.00	6,900.00	179,400.00	-	-	179,400.00
	รวม งานครุภัณฑ์				**531,700.00**		-	**531,700.00**

.....ประธาน

.....กรรมการ

.....กรรมการ

.....กรรมการ

.....กรรมการ

ՀԱՅԱՍՏԱՆԻ ՀԱՆՐԱՊԵՏՈՒԹՅԱՆ ԿԱՌԱՎԱՐՈՒԹՅԱՆ ՈՐՈՇՈՒՄ

11 ՀՈՒՆԻՍԻ 2020 թ. N 1404-Ն

ՀԱՅԱՍՏԱՆԻ ՀԱՆՐԱՊԵՏՈՒԹՅԱՆ ՏԱՎՈՒՇԻ ՄԱՐԶԻ ՆԱԽԱՐԱՐՈՒԹՅԱՆ ՀԱՍԱՐԱԿԱԿԱՆ ՏԱՐԱԾՔՈՒՄ ԳՏՆՎՈՂ ՀՈՂԱՄԱՍԵՐԸ ՀԱՆՐԱՅԻՆ ՕԳՏԱԳՈՐԾՄԱՆ ՀԱՄԱՐ ՕՏԱՐԵԼՈՒ ՄԱՍԻՆ

ՀԱՅԱՍՏԱՆԻ ՀԱՆՐԱՊԵՏՈՒԹՅԱՆ

ՏԱՎՈՒՇԻ ՄԱՐԶԻ ՀԱՄԱՅՆՔՆԵՐԻ ՂԵԿԱՎԱՐ

ՀԱՅԱՍՏԱՆԻ ՀԱՆՐԱՊԵՏՈՒԹՅԱՆ

ՏԱՎՈՒՇԻ ՄԱՐԶԻ ԱՎԱԳԱՆՈՒ ՂԵԿԱՎԱՐ

ՀԱՅԱՍՏԱՆԻ ՀԱՆՐԱՊԵՏՈՒԹՅԱՆ

ՏԱՎՈՒՇԻ ՄԱՐԶԻ ԱՎԱԳԱՆՈՒ ՔԱՐՏՈՒՂԱՐ

ՀԱՅԱՍՏԱՆԻ ՀԱՆՐԱՊԵՏՈՒԹՅԱՆ

ՏԱՎՈՒՇԻ ՄԱՐԶԻ ԱՎԱԳԱՆՈՒ ՔԱՐՏՈՒՂԱՐ

ՀԱՅԱՍՏԱՆԻ ՀԱՆՐԱՊԵՏՈՒԹՅԱՆ

ՏԱՎՈՒՇԻ ՄԱՐԶԻ ԱՎԱԳԱՆՈՒ ՔԱՐՏՈՒՂԱՐ

ՄԱՏՅԱՆ

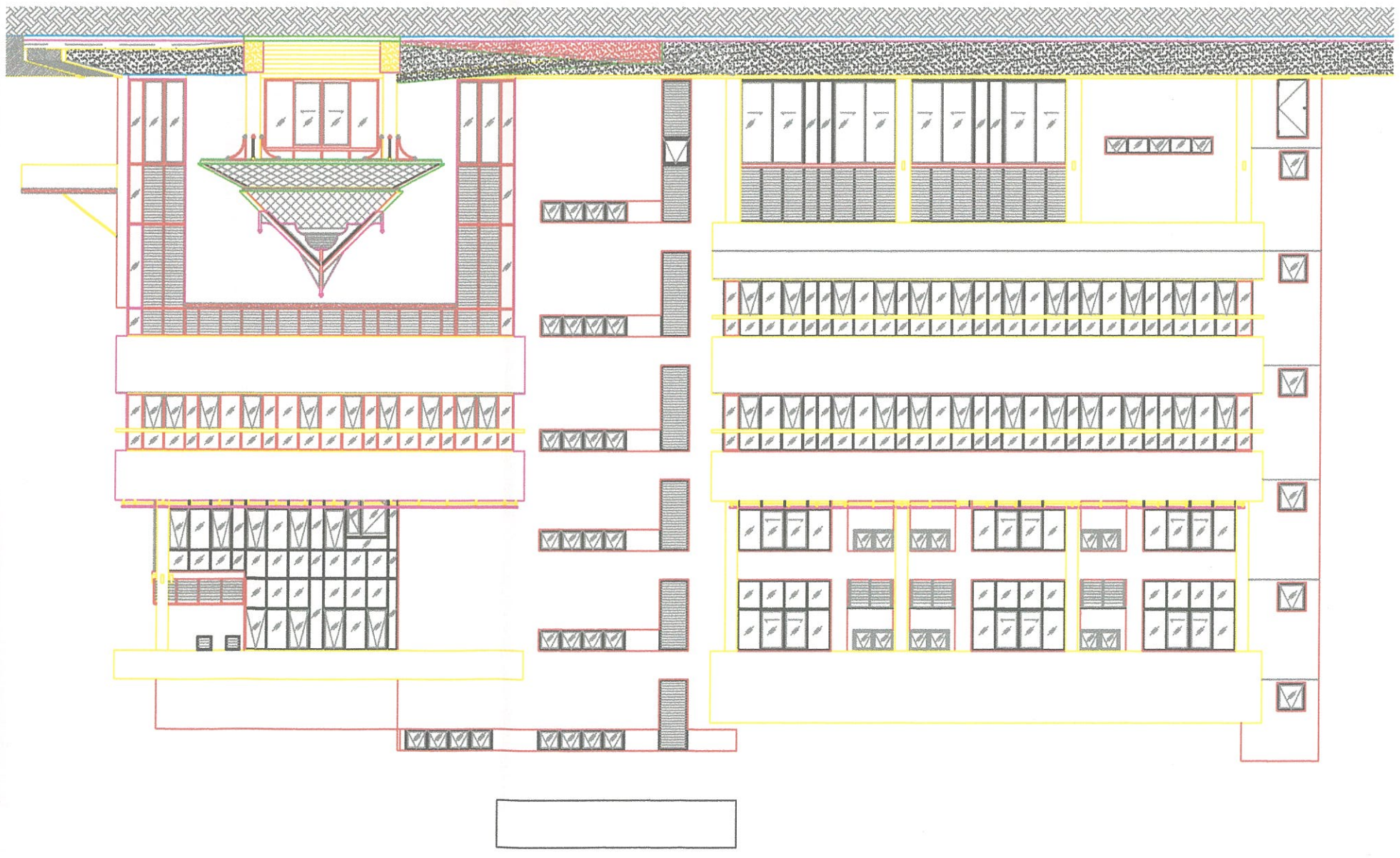

ՀԱՅԱՍՏԱՆԻ ՀԱՆՐԱՊԵՏՈՒԹՅԱՆ ՏԱՎՈՒՇԻ ՄԱՐԶԻ ՆԱԽԱՐԱՐՈՒԹՅԱՆ ՀԱՍԱՐԱԿԱԿԱՆ ՏԱՐԱԾՔՈՒՄ ԳՏՆՎՈՂ ՀՈՂԱՄԱՍԵՐԸ ՀԱՆՐԱՅԻՆ ՕԳՏԱԳՈՐԾՄԱՆ ՀԱՄԱՐ ՕՏԱՐԵԼՈՒ ՄԱՍԻՆ...ՀԱՅԱՍՏԱՆԻ

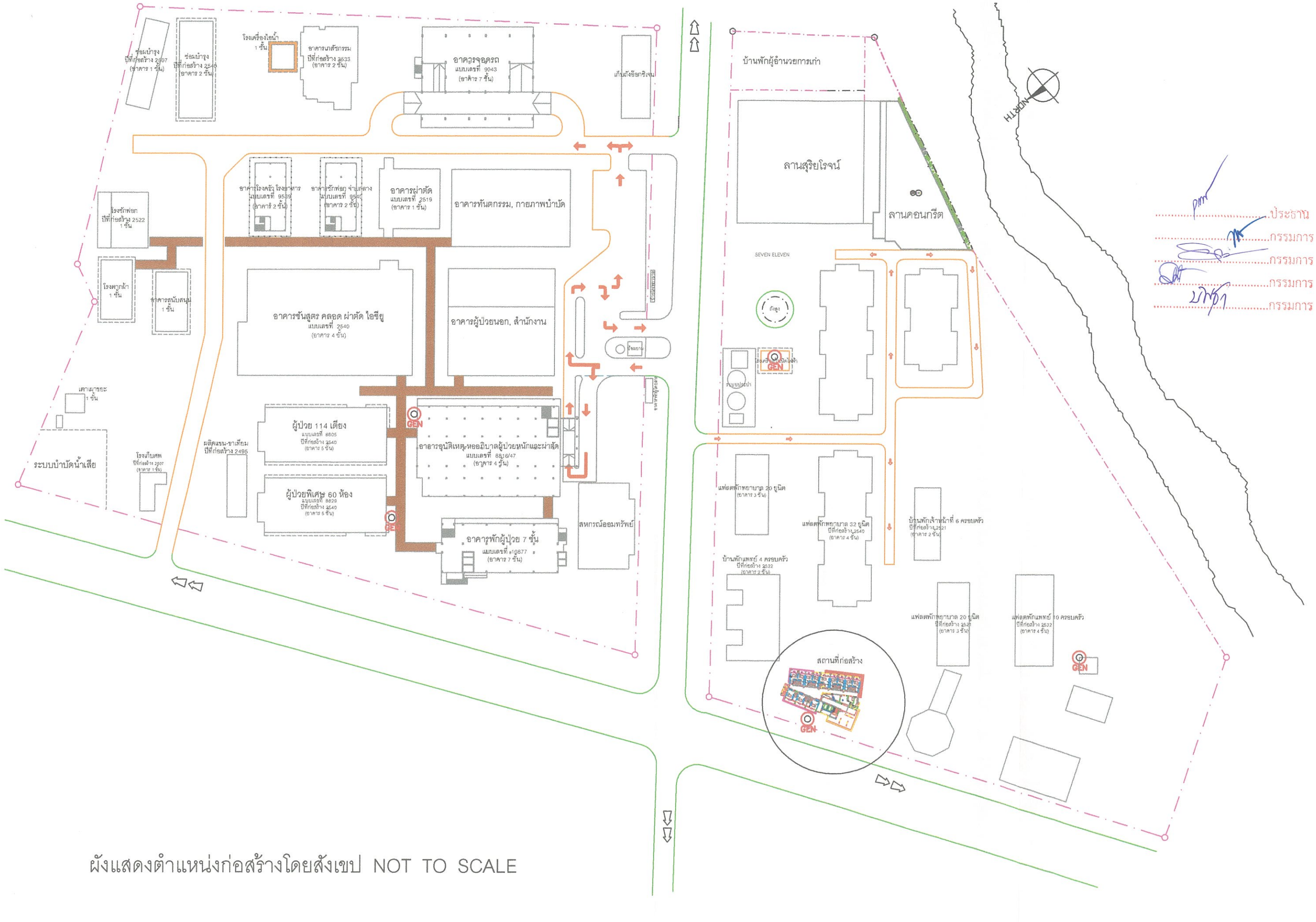

ผังแสดงตำแหน่งก่อสร้างโดยสังเขป NOT TO SCALE

แปลนพื้นชั้น 4-5

SCALE 1 : 200

โรงพยาบาลระนอง

เลขที่ 11 ถ.กำลังทรัพย์ อ.เมือง จ.ระนอง

โครงการ

ลานคอนกรีตเอนกประสงค์

ออกแบบเขียนแบบ

นายบรรยงค์ แซ่ลิ่ม

ตรวจแบบ

(.....)

นายพรพล วรบุตร

(.....)

นายบรรยงค์ แซ่ลิ่ม

คณะกรรมการ

ประธาน .....

กรรมการ .....

กรรมการ .....

กรรมการ .....

กรรมการ .....

ผู้เห็นชอบแบบ

นายสาโรจน์ จันทร์แก้ว

รองผู้อำนวยการฝ่ายบริหาร

(.....)

ผู้อนุมัติแบบ

นายสวรรค์ กาญจนะ

ผู้อำนวยการโรงพยาบาลระนอง

(.....)

แสดงแบบ

แปลนพื้น

SCALE

1 : 200

แผนที่	จำนวน

แปลนพื้นชั้น 4-5 ห้องNURS TATIONS ของเดิม

SCALE 1:125

เคาน์เตอร์ คสล.เดิม ด้านล่างทำเป็นชั้นวางของ

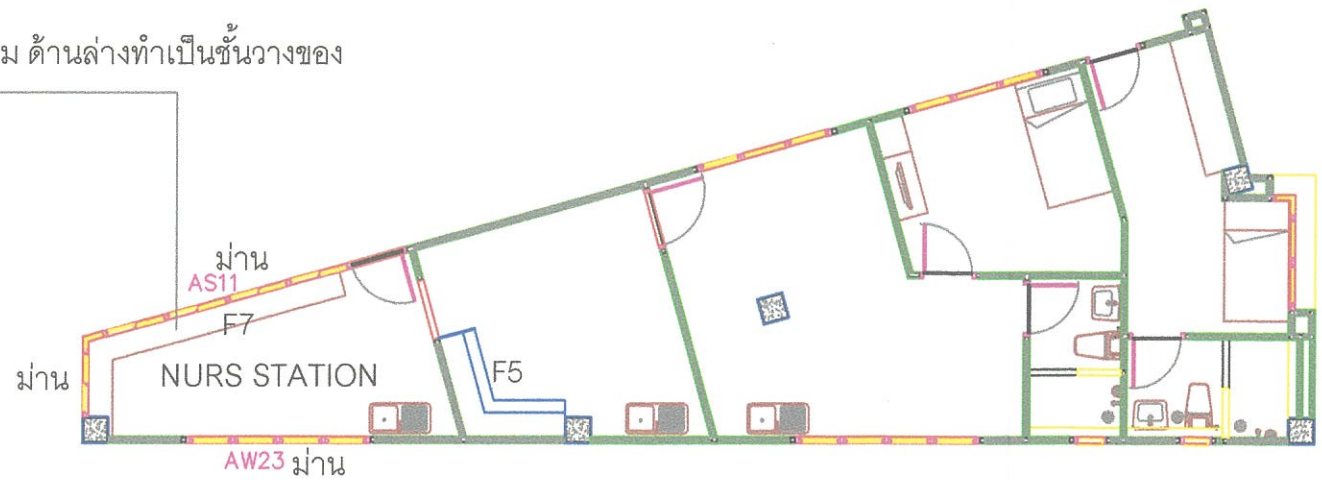

แปลนพื้นชั้น 4-5 ห้องNURS TATIONS ของใหม่

SCALE 1:125

โรงพยาบาลระนอง

เลขที่ 11 ถ.กำลังทรัพย์ อ.เมือง จ.ระนอง

โครงการ

ลานคอนกรีตเอนกประสงค์

ออกแบบ เขียนแบบ

นายบรรยงค์ แซ่ลิ่ม

ตรวจแบบ

(.....)

นายหรรษพล วรบุตร

(.....)

นายบรรยงค์ แซ่ลิ่ม

คณะกรรมการ

ประธาน .....

กรรมการ .....

กรรมการ .....

กรรมการ .....

กรรมการ .....

ผู้เห็นชอบแบบ

นายสาโรจน์ จันหร์แก้ว

รองผู้อำนวยการฝ่ายบริหาร

(.....)

ผู้อนุมัติแบบ

นายสวรรค์ กาญจนะ

ผู้อำนวยการโรงพยาบาลระนอง

(.....)

แสดงแบบ

แปลนพื้น

SCALE

1 : 125

แผนที่	จำนวน

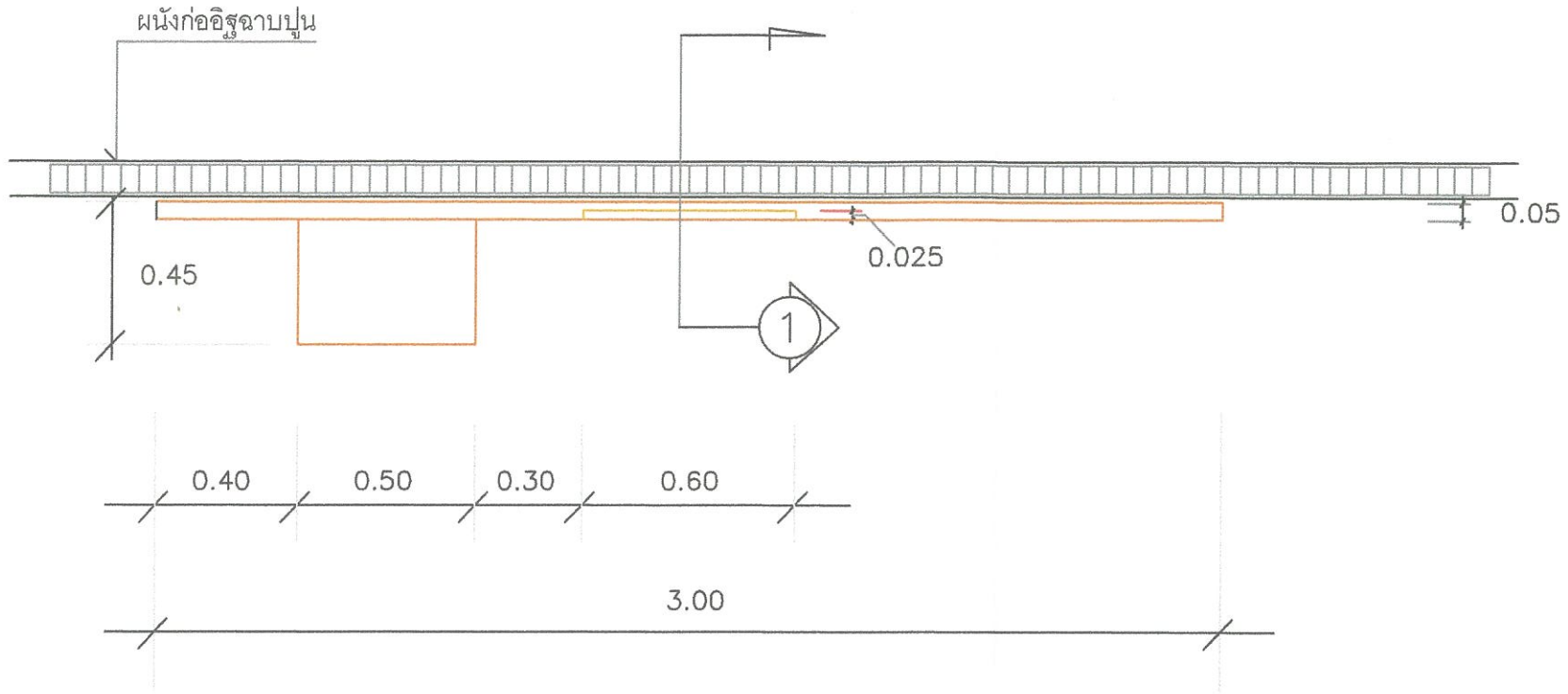

แปลน F1. ผ1

SCALE 1:20

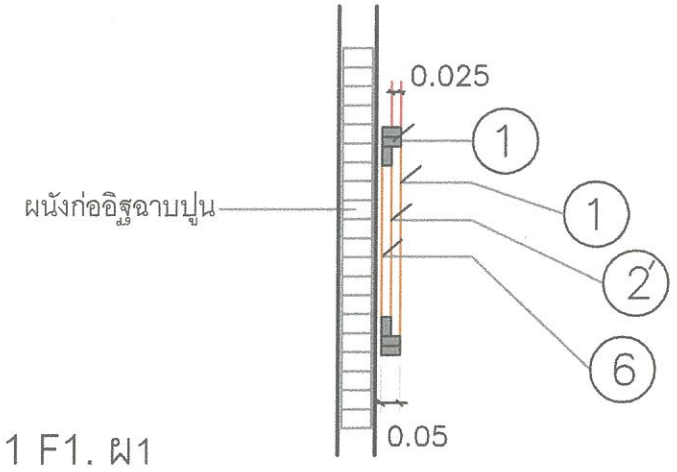

รูปตัด 1 F1. ผ1

SCALE 1:20

ระยะอาจมีการเปลี่ยนแปลงตามสภาพหน้างานจริง

โรงพยาบาลระนอง

เลขที่ 11 ถ.กำลังทรัพย์ อ.เมือง จ.ระนอง

โครงการ

ตกแต่งภายในห้องผู้ป่วยพิเศษ 24 ห้อง

ออกแบบ เขียนแบบ

นายบรรยงค์ แซ่ลิ่ม

ตรวจแบบ

(.....)

นายพงษพล วรบุตร

(.....)

นายบรรยงค์ แซ่ลิ่ม

คณะกรรมการ

ประธาน

กรรมการ

กรรมการ

กรรมการ

กรรมการ

ผู้เห็นชอบ

นายสาโรจน์ จันทร์แก้ว

(.....)

รองผู้อำนวยการฝ่ายบริหาร

ผู้อนุมัติ

นายสวรรค์ กาญจนะ

(.....)

ผู้อำนวยการโรงพยาบาลระนอง

แสดงแบบ

แปลน F1.ผ1 รูปตัด F1. ผ1

มาตราส่วน 1:20

แผ่นที่	จำนวน

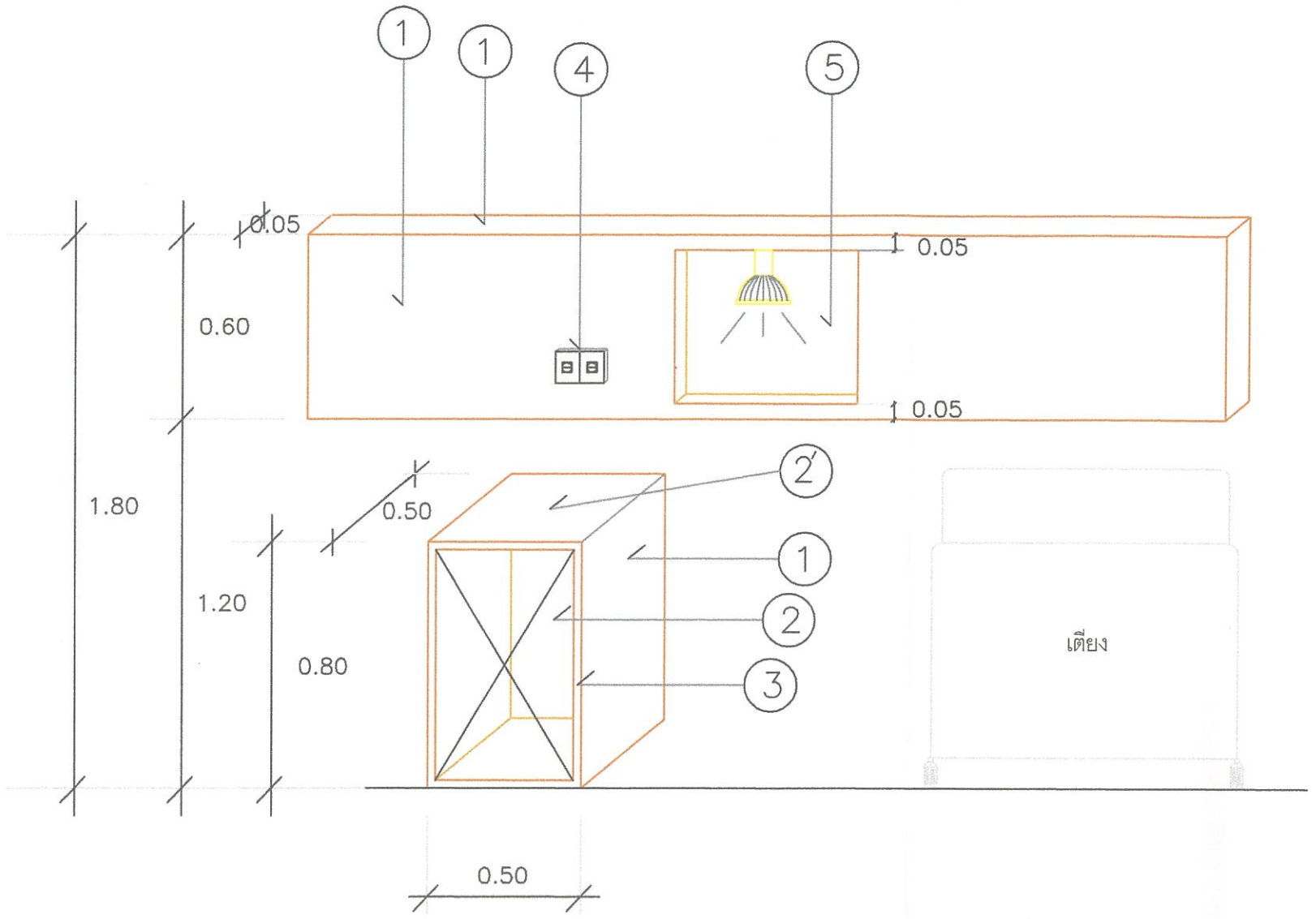

รูปด้านหน้า F1. ผ1

SCALE 1:20

1. บุไม้อัดสักหนา 4 มม.โครงเคร่าไม้เนื้อแข็ง 1"*2" ย้อมสีธรรมชาติ
2. ภายในโล่งบุไม้อัดสักหนา 4 มม.ย้อมสีธรรมชาติ
2'. บุโฟเมก้าสีขาว
3. คิ้วไม้สักหนา 1"*1/2" ย้อมสีธรรมชาติ
4. ชุด VAC และ OXYGEN
5. บุโฟเมก้าสีขาว พร้อมดวงโคม 18 วัตต์
6. ปิดหลังด้วยไม้อัดยางหนา 6 มม.

ระยะอาจมีการเปลี่ยนแปลงตามสภาพหน้างานจริง

โรงพยาบาลระนอง

เลขที่ 11 ถ.กำลังทรัพย์ อ.เมือง จ.ระนอง

โครงการ

ตกแต่งภายในห้องผู้ป่วยพิเศษ 24 ห้อง

ออกแบบ เขียนแบบ

นายบรรยงค์ แซ่ลิ่ม

ตรวจแบบ

(.....)

นายทรงพล วรบุตร

(.....)

นายบรรยงค์ แซ่ลิ่ม

คณะกรรมการ

ประธาน

กรรมการ

กรรมการ

กรรมการ

กรรมการ

ผู้เห็นชอบ

นายสาโรจน์ จันทร์แก้ว

(.....)

รองผู้อำนวยการฝ่ายบริหาร

ผู้อนุมัติ

นายสาธร กาญจนะ

(.....)

ผู้อำนวยการโรงพยาบาลระนอง

แสดงแบบ

รูปด้าน F1. ผ1

มาตราส่วน 1:20

แผ่นที่	จำนวน

1. บุไม้อัดสักหนา 4 มม.โครงเคร่าไม้เนื้อแข็ง 1"*2" ย้อมสีธรรมชาติ
2. เบาะพิงฟองน้ำหุ้มด้วยหนังแท้ หนา 0.05 ม.
3. เบาะนั่งฟองน้ำหุ้มด้วยหนังแท้ หนา 0.05 ม.+พื้นไม้อัดยางหนา10มม.

แปลน F2. ผ2
SCALE 1:20

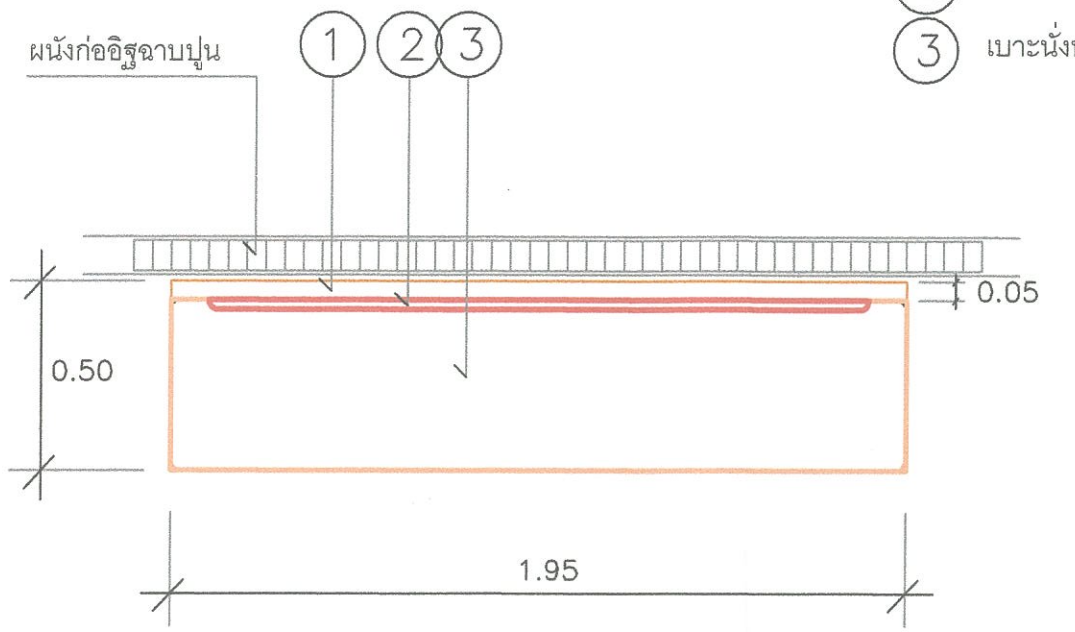

รูปด้าน F2. ผ2
SCALE 1:20

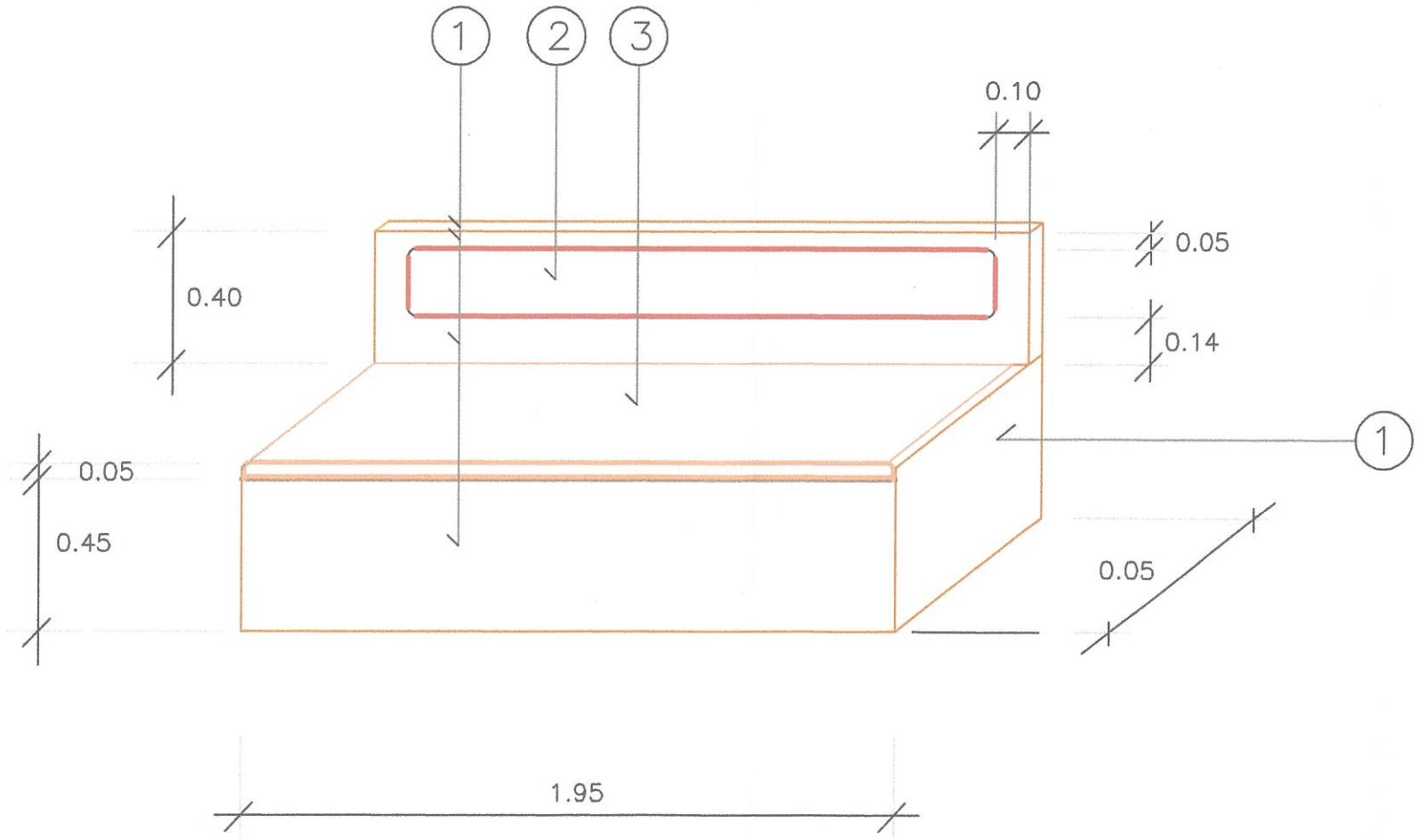

ระยะอาจมีการเปลี่ยนแปลงตามสภาพหน้างานจริง

โรงพยาบาลระนอง
เลขที่ 11 ถ.กำลังทรัพย์ อ.เมือง จ.ระนอง

โครงการ
ตกแต่งภายในห้องผู้ป่วยพิเศษ 24 ห้อง

ออกแบบ เขียนแบบ
นายบรรยงค์ แซ่ลิ่ม

ตรวจแบบ
(.....)
นายทรงพล วรบุตร
(.....)
นายบรรยงค์ แซ่ลิ่ม

คณะกรรมการ
ประธาน
กรรมการ
กรรมการ
กรรมการ
กรรมการ

ผู้เห็นชอบ
นายสาโรจน์ จันทร์แก้ว
(.....)
รองผู้อำนวยการฝ่ายบริหาร

ผู้อนุมัติ
นายสาครณ์ กาญจนะ
(.....)
ผู้อำนวยการโรงพยาบาลระนอง

แสดงแบบ
แปลน F2.ผ2 รูปด้าน F2. ผ2

มาตราส่วน 1:20

แผ่นที่	จำนวน

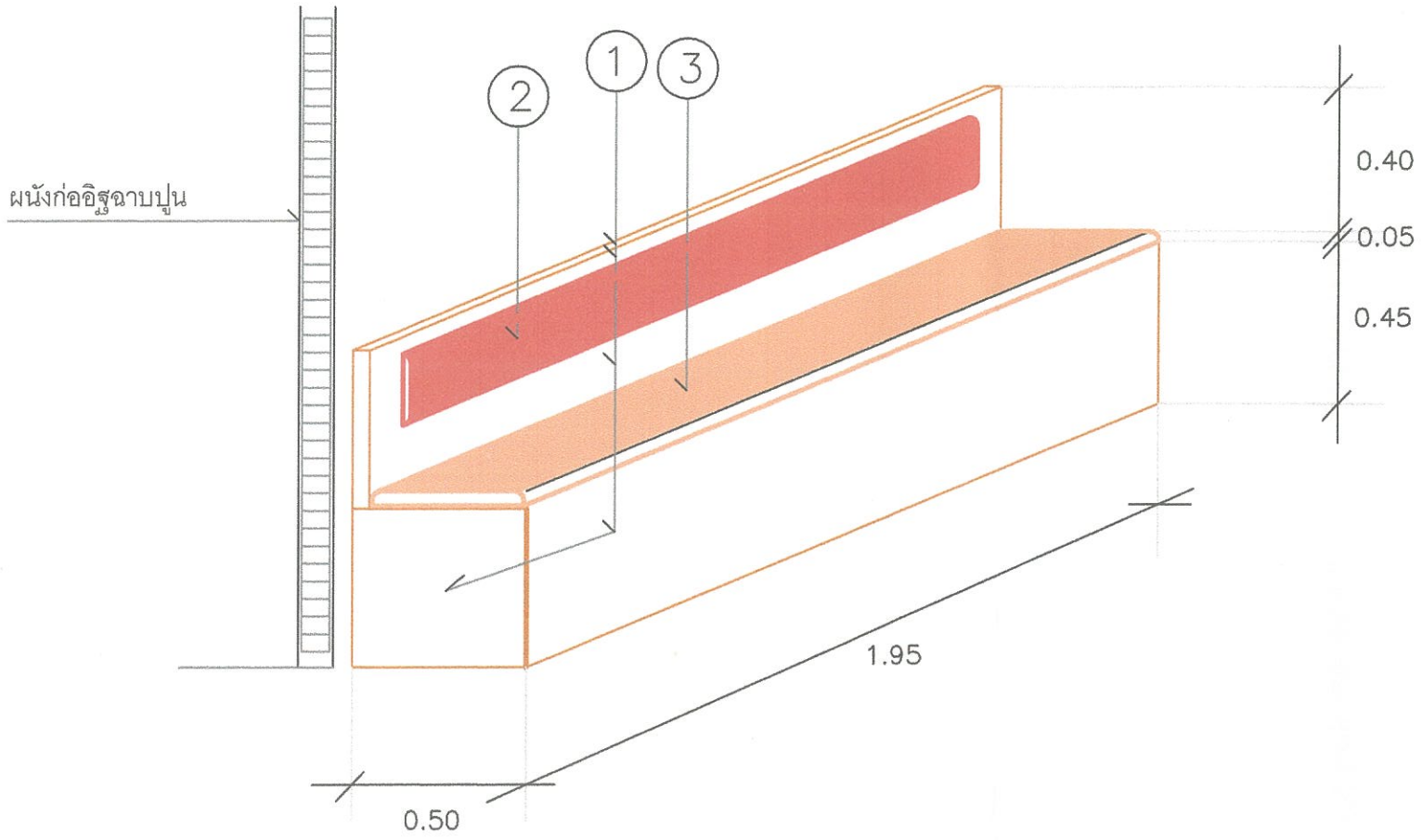

รูปด้าน F2. ผ2

SCALE 1:20

หมายเหตุ... เบาะนั่งกับเบาะพิงผนังแยกเป็นคนละชิ้นส่วน

ระยะอาจมีการเปลี่ยนแปลงตามสภาพหน้างานจริง

โรงพยาบาลระนอง

เลขที่ 11 ถ.กำลังทรัพย์ อ.เมือง จ.ระนอง

โครงการ

ตกแต่งภายในห้องผู้ป่วยพิเศษ 24 ห้อง

ออกแบบ เขียนแบบ

นายบรรยงค์ แซ่ลิ่ม

ตรวจแบบ

(.....)

นายพงษ์พล วรนุตร

(.....)

นายบรรยงค์ แซ่ลิ่ม

คณะกรรมการ

ประธาน _____

กรรมการ _____

กรรมการ _____

กรรมการ _____

กรรมการ _____

ผู้เห็นชอบ

นายสาโรจน์ จันทร์แก้ว

(.....)

รองผู้อำนวยการฝ่ายบริหาร

ผู้อนุมัติ

นายสวรรค์ กาญจนะ

(.....)

ผู้อำนวยการโรงพยาบาลระนอง

แสดงแบบ

รูปด้าน F2.ผ2

มาตราส่วน 1:20

แผ่นที่	จำนวน

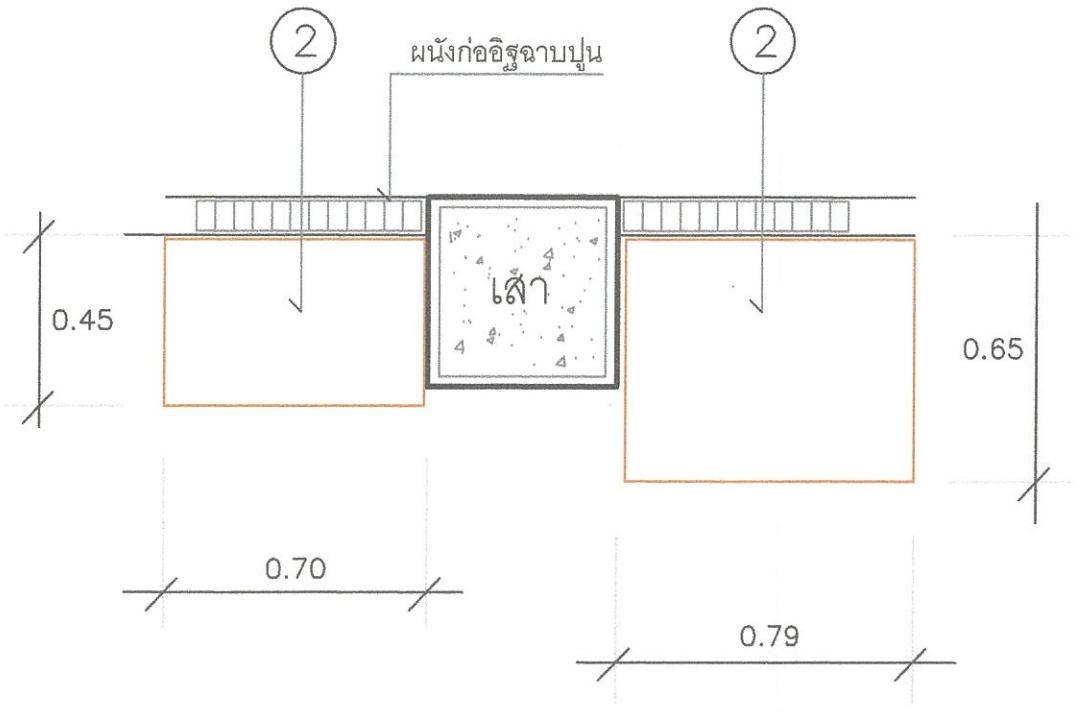

แปลน F3. ผ3

SCALE 1:20

ระยะอาจมีการเปลี่ยนแปลงตามสภาพหน้างานจริง

โรงพยาบาลระนอง

เลขที่ 11 ถ.กำลังทรัพย์ อ.เมือง จ.ระนอง

โครงการ

ตกแต่งภายในห้องผู้ป่วยพิเศษ 24 ห้อง

ออกแบบ เขียนแบบ

นายบรรยงค์ แซ่ลิ่ม

ตรวจแบบ

(.....)

นายพงษพล วรบุตร

(.....)

นายบรรยงค์ แซ่ลิ่ม

คณะกรรมการ

ประธาน

กรรมการ

กรรมการ

กรรมการ

กรรมการ

ผู้เห็นชอบ

นายสาโรจน์ รัตนแก้ว

(.....)

รองผู้อำนวยการฝ่ายบริหาร

ผู้อนุมัติ

นายสาธรรค์ กาญจนะ

(.....)

ผู้อำนวยการโรงพยาบาลระนอง

แสดงแบบ

แปลน F3. ผ3.

มาตราส่วน 1:20

แผ่นที่	จำนวน

1. บุไม้อัดสักหนา 4 มม.โครงเคร่าไม้เนื้อแข็ง 1"*2" ย้อมสีธรรมชาติ ด้านในบุไม้อัดยางบุโฟเมก้าสีขาว(บานเปิด)
2. บุไม้อัดยางหนา 4 มม. ย้อมสีธรรมชาติ
3. ภายในตู้บุไม้อัดยางหนา 4 มม.บุโฟเมก้าสีขาว...โล่ง
4. คิ้วไม้สักหนา 1"*1/2" ย้อมสีธรรมชาติ
5. ตีนตู้ไม้เนื้อแข็ง 1"*4" ทาสีดำ

ปิดหลังด้วยไม้อัดยางหนา 6 มม.

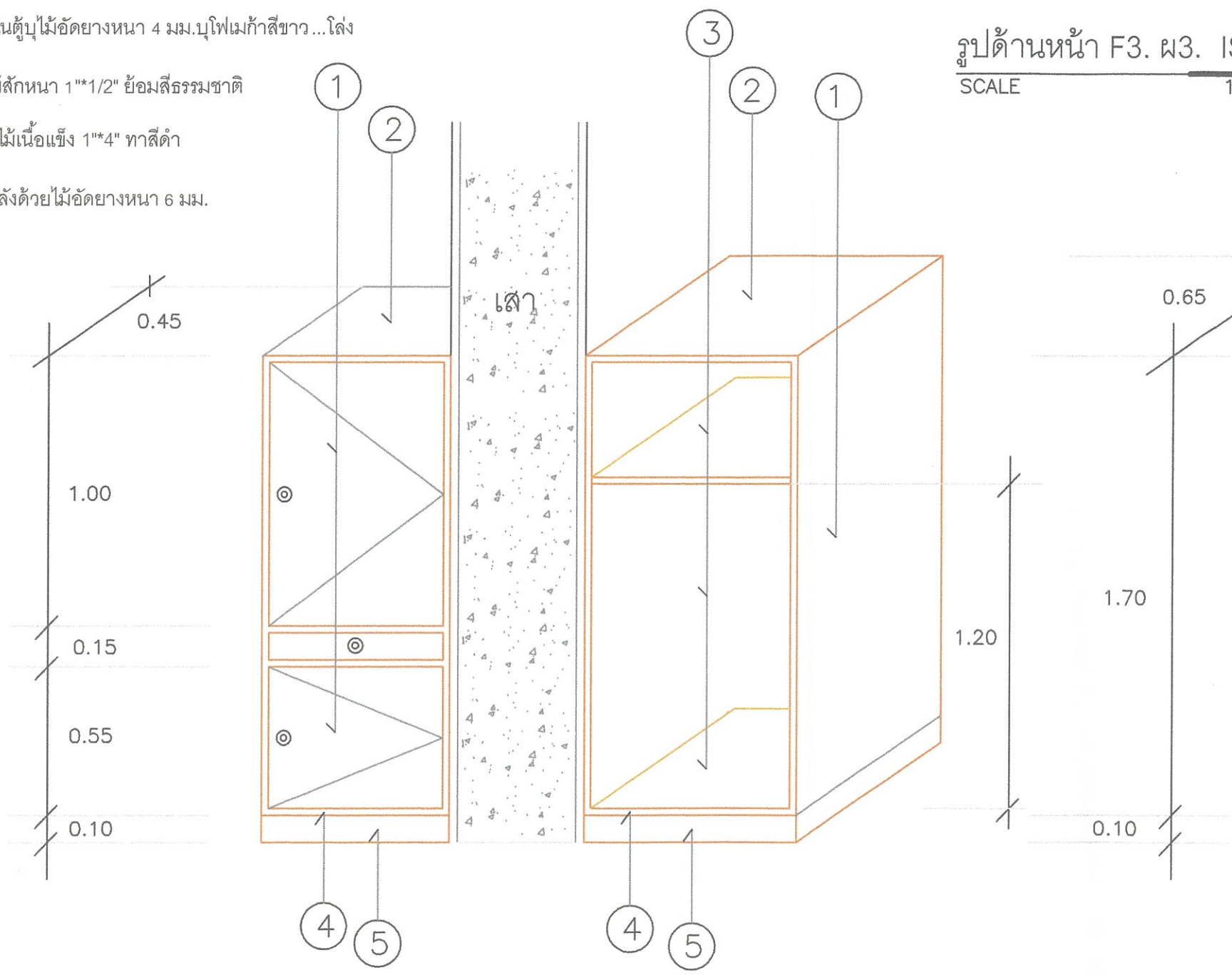

รูปด้านหน้า F3. ผ3. ISO

SCALE 1:20

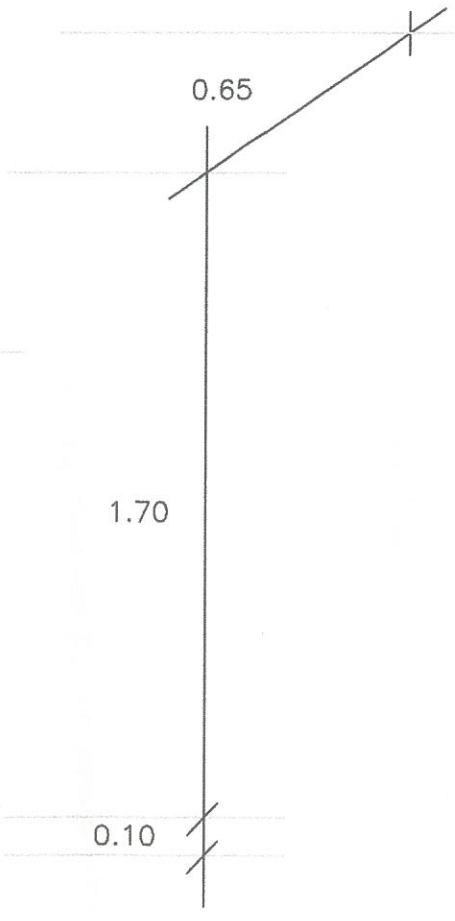

หมายเหตุ. บานเปิดให้ใช้บานพับลูกถ้วย-มือจับเลือกขณะก่อสร้าง
ระยะอาจมีการเปลี่ยนแปลงตามสภาพหน้างานจริง

โรงพยาบาลระนอง

เลขที่ 11 ถ.กำลังทรัพย์ อ.เมือง จ.ระนอง

โครงการ
ตกแต่งภายในห้องผู้ป่วยพิเศษ 24 ห้อง

ออกแบบ เขียนแบบ
นายบรรยงค์ แซ่ลิ่ม

ตรวจแบบ
(.....)
นายพรพล วรบุตร
(.....)
นายบรรยงค์ แซ่ลิ่ม

คณะกรรมการ
ประธาน.....
กรรมการ.....
กรรมการ.....
กรรมการ.....
กรรมการ.....

ผู้เห็นชอบ
นายสาโรจน์ จันทร์แก้ว
(.....)
รองผู้อำนวยการฝ่ายบริหาร

ผู้อนุมัติ
นายสาธรรค์ กาญจนะ
(.....)
ผู้อำนวยการโรงพยาบาลระนอง

แสดงแบบ
แปลน รูปด้าน

มาตราส่วน 1:20

แผ่นที่	จำนวน

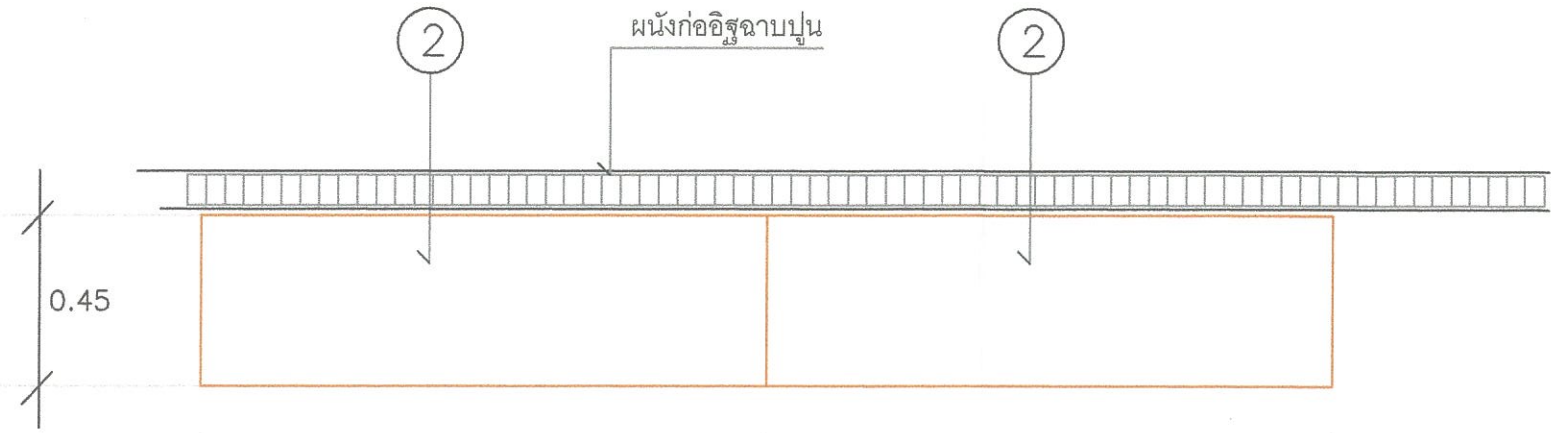

แปลน F4. ผ4

SCALE 1:20

(2) บุโฟเมก้าสีขาว

ระยะอาจมีการเปลี่ยนแปลงตามสภาพหน้างานจริง

โรงพยาบาลระนอง

เลขที่ 11 ถ.กำลังทรัพย์ อ.เมือง จ.ระนอง

โครงการ

ตกแต่งภายในห้องผู้ป่วยพิเศษ 24 ห้อง

ออกแบบ เขียนแบบ

นายบรรยงค์ แซ่ลิ่ม

ตรวจแบบ

(.....)

นายทรงพล วรบุตร

(.....)

นายบรรยงค์ แซ่ลิ่ม

คณะกรรมการ

ประธาน

กรรมการ

กรรมการ

กรรมการ

กรรมการ

ผู้เห็นชอบ

นายสาโรจน์ รัตน์แก้ว

(.....)

รองผู้อำนวยการฝ่ายบริหาร

ผู้อนุมัติ

นายสวรรค์ กาญจนะ

(.....)

ผู้อำนวยการโรงพยาบาลระนอง

แสดงแบบ

แปลน F4. ผ4

มาตราส่วน 1:20

แผ่นที่	จำนวน

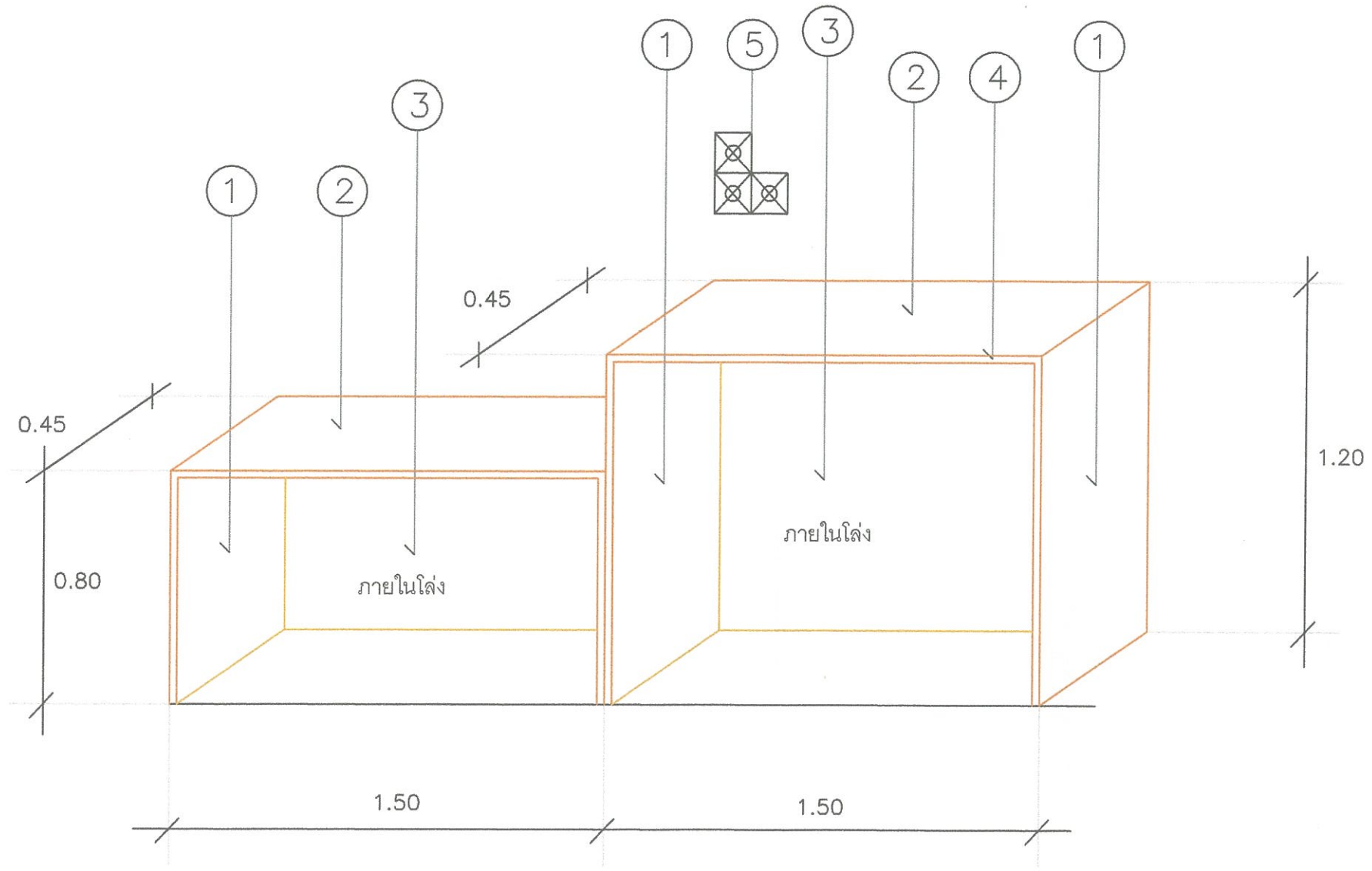

1. บุไม้อัดสักหนา 4 มม.โครงเคร่าไม้เนื้อแข็ง 1"*2" ย้อมสีธรรมชาติ
2. บุโฟมก้าสีขาว
3. ปิดหลังด้วยไม้อัดยางหนา 6 มม.ย้อมสีธรรมชาติ
4. คิ้วไม้สักหนา 1"*1/2" ย้อมสีธรรมชาติ
5. เต้ารับไฟฟ้าแบบมีกราวด์+เต้ารับสัญญาณโทรทัศน์ เดินท่อร้อยสายฝังผนัง

รูปด้าน F4. ผ4

SCALE 1:20

ระยะอาจมีการเปลี่ยนแปลงตามสภาพหน้างานจริง

โรงพยาบาลระนอง

เลขที่ 11 ถ.กำลังทรัพย์ อ.เมือง จ.ระนอง

โครงการ

ตกแต่งภายในห้องผู้ป่วยพิเศษ 24 ห้อง

ออกแบบ เขียนแบบ

นายบรรยงค์ แซ่ลิ่ม

ตรวจแบบ

(.....)

นายทรงพล วรบุตร

(.....)

นายบรรยงค์ แซ่ลิ่ม

คณะกรรมการ

ประธาน

กรรมการ

กรรมการ

กรรมการ

กรรมการ

ผู้เห็นชอบ

นายสาโรจน์ จันทร์แก้ว

(.....)

รองผู้อำนวยการฝ่ายบริหาร

ผู้อนุมัติ

นายสวรรค์ กาญจนะ

(.....)

ผู้อำนวยการโรงพยาบาลระนอง

แสดงแบบ

รูปด้าน F4. ผ4

มาตราส่วน 1:20

แผ่นที่	จำนวน

1. บุไม้อัดสักหนา 4 มม.โครงเคร่าไม้เนื้อแข็ง 1"*2" ย้อมสีธรรมชาติ (บานเปิด)
2. บุไม้อัดยางหนา 4 มม.โครงเคร่าไม้เนื้อแข็ง 1"*2" ย้อมสีธรรมชาติ
3. บุโฟเมก้าสีขาว
4. กระจกใสหนา 5 มม.ติดตายและแบบเลื่อนได้ (4') กระจกใสหนา 5 มม.ติดตาย
5. คิ้วไม้สักหนา 1/2"*1"
6. ตีนตู้ไม้เนื้อแข็ง 1"*4" ทาสีดำ
7. ชั้นภายในตู้บุไม้อัดยาง2หน้าทาสีขาว โครงเคร่าไม้เนื้อแข็ง

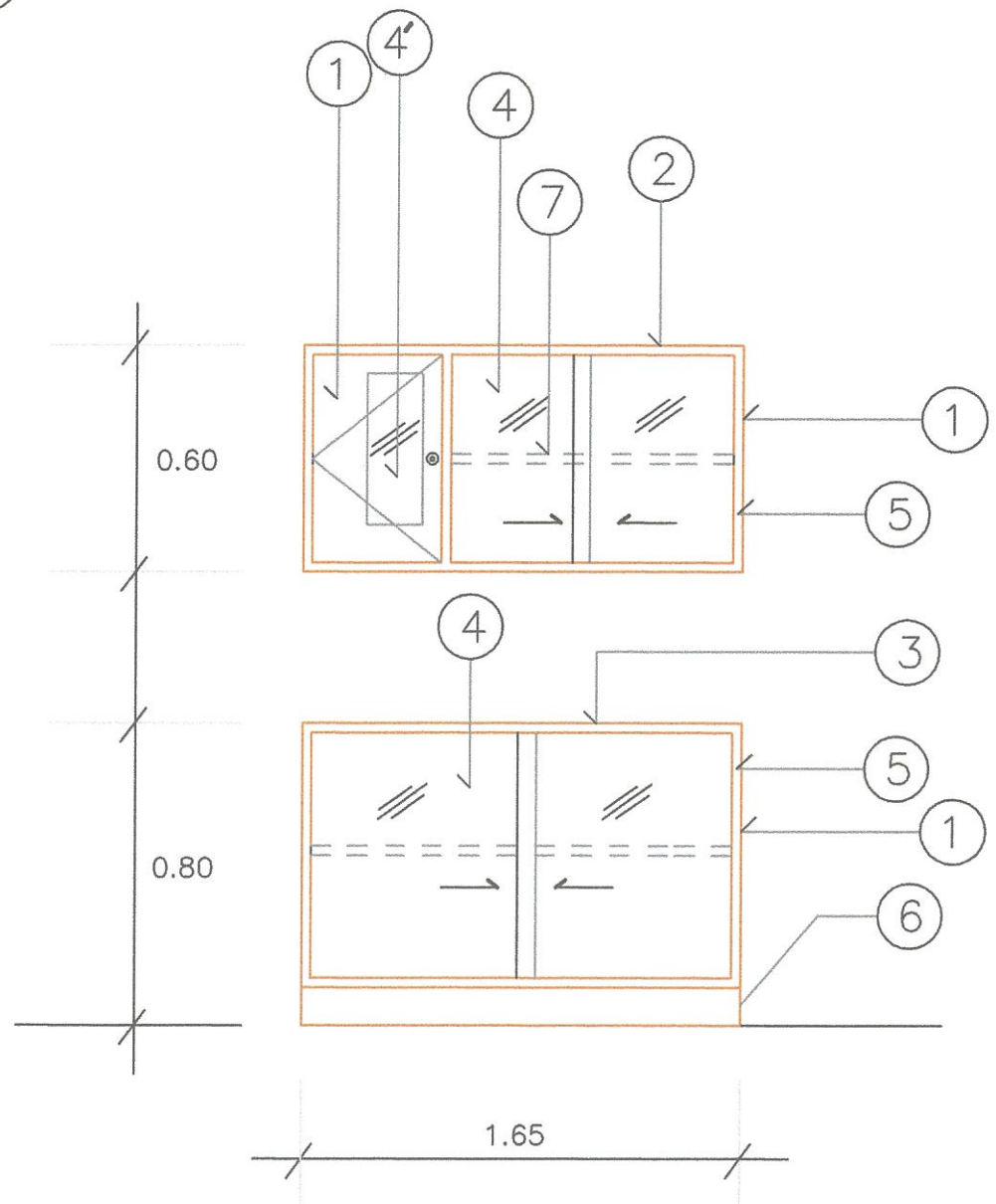

รูปด้านหน้า F5
SCALE 1:20

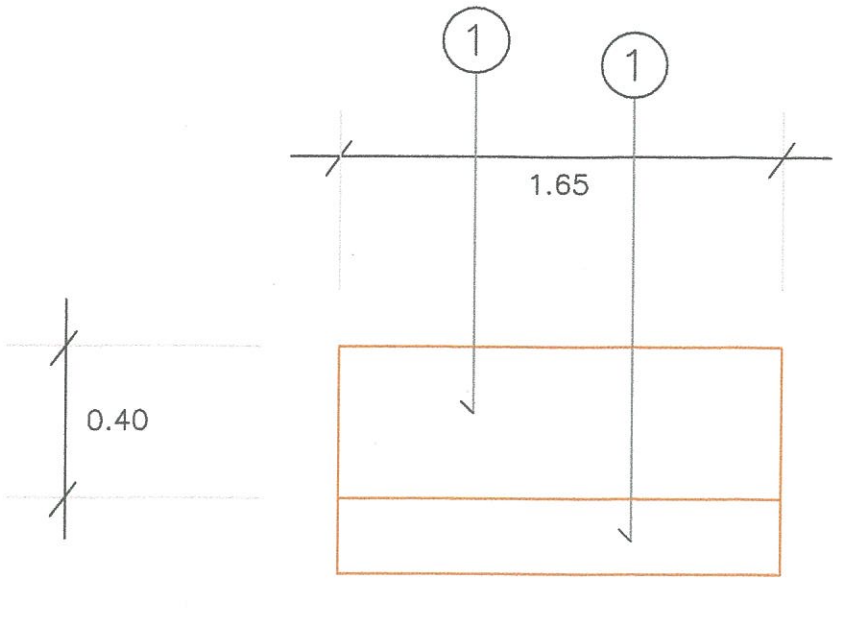

แปลน F5
SCALE 1:20

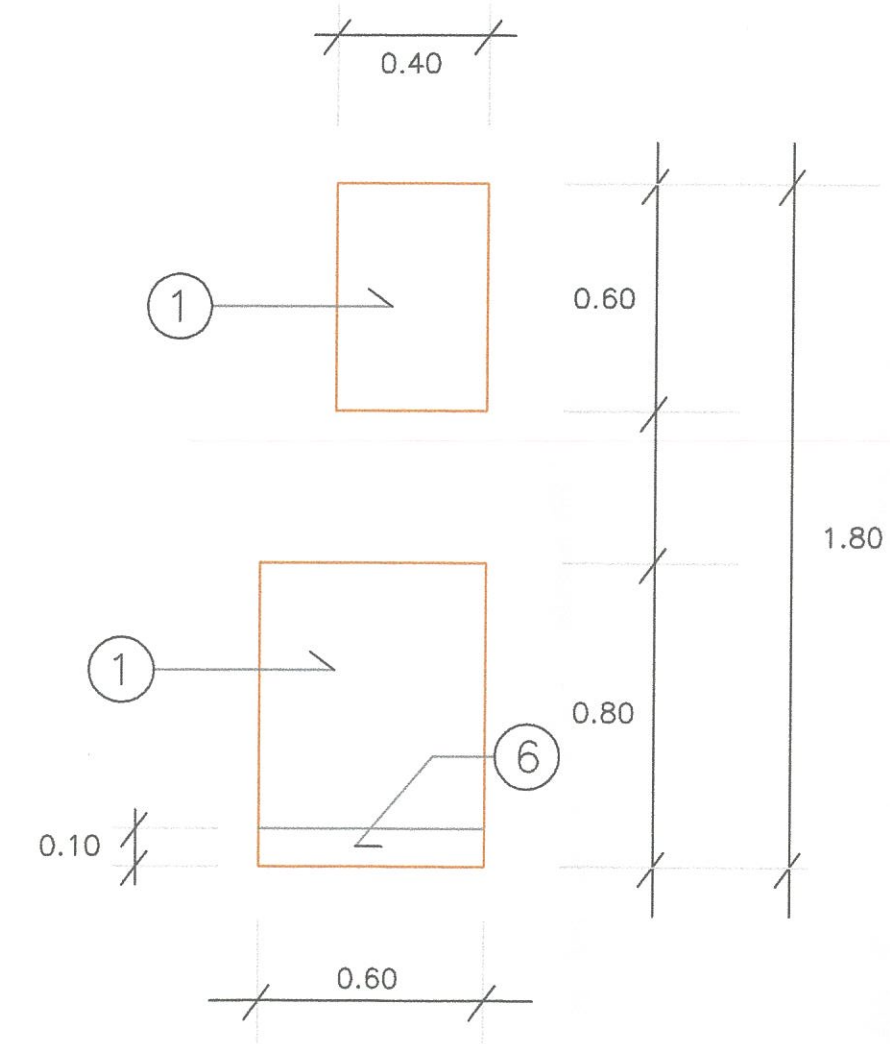

รูปด้านข้าง F5
SCALE 1:20

จำนวน 2 ชุด ตัดมุมให้เข้าตามแนวผนัง ห้องเจ้าหน้าที่ชั้น 4

จำนวน 2 ชุด ตัดมุมให้เข้าตามแนวผนัง ห้องเจ้าหน้าที่ชั้น 5

หมายเหตุ. บานเปิดให้ใช้บานพับลูกถ้วย-มือจับเลื่อกขณะก่อสร้าง
พร้อมใส่กุญแจบานเปิดทุกบาน และลิ่นชักทั้งหมด

ระยะอาจมีการเปลี่ยนแปลงตามสภาพหน้างานจริง

โรงพยาบาลระนอง
เลขที่ 11 ถ.กำลังทรัพย์ อ.เมือง จ.ระนอง

โครงการ
ตกแต่งภายในห้องผู้ป่วยพิเศษ 24 ห้อง

ออกแบบ เขียนแบบ
นายบรรยงค์ แซ่ลิ่ม

ตรวจแบบ
(.....)
นายทรงพล ตรบุตร
(.....)
นายบรรยงค์ แซ่ลิ่ม

คณะกรรมการ
ประธาน
กรรมการ
กรรมการ
กรรมการ
กรรมการ

ผู้เห็นชอบ
นายสาโรช จันทร์แก้ว
(.....)
รองผู้อำนวยการฝ่ายบริหาร

ผู้อนุมัติ
นายสวรรค์ กาญจนะ
(.....)
ผู้อำนวยการโรงพยาบาลระนอง

แสดงแบบ
รูปด้าน F5

มาตราส่วน 1:20

แผ่นที่	จำนวน

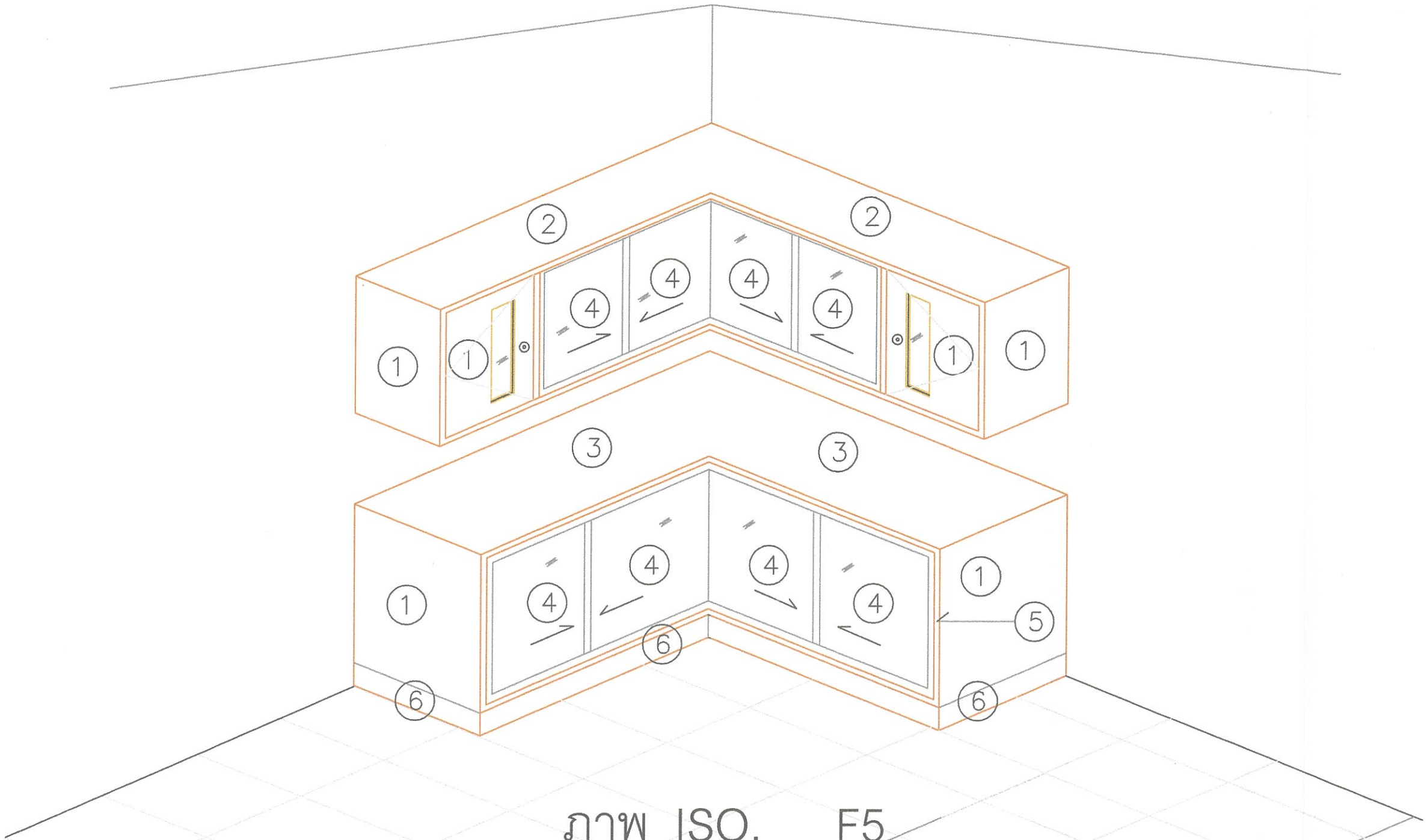

ภาพ ISO. F5

โรงพยาบาลระนอง

เลขที่ 11 ถ.กำลังทรัพย์ อ.เมือง จ.ระนอง

โครงการ

ตกแต่งภายในห้องผู้ป่วยพิเศษ 24 ห้อง

ออกแบบ เขียนแบบ

นายบรรยงค์ แซ่ลิ่ม

ตรวจแบบ

(.....)

นายวงพล วรบุตร

(.....)

นายบรรยงค์ แซ่ลิ่ม

คณะกรรมการ

ประธาน

กรรมการ

กรรมการ

กรรมการ

กรรมการ

ผู้เห็นชอบ

นายสาโรจน์ จันทร์แก้ว

(.....)

รองผู้อำนวยการฝ่ายบริหาร

ผู้อนุมัติ

นายสวรรค์ กาญจนะ

(.....)

ผู้อำนวยการโรงพยาบาลระนอง

แสดงแบบ

ภาพ ISO. F5.

มาตราส่วน 1:20

แผ่นที่	จำนวน

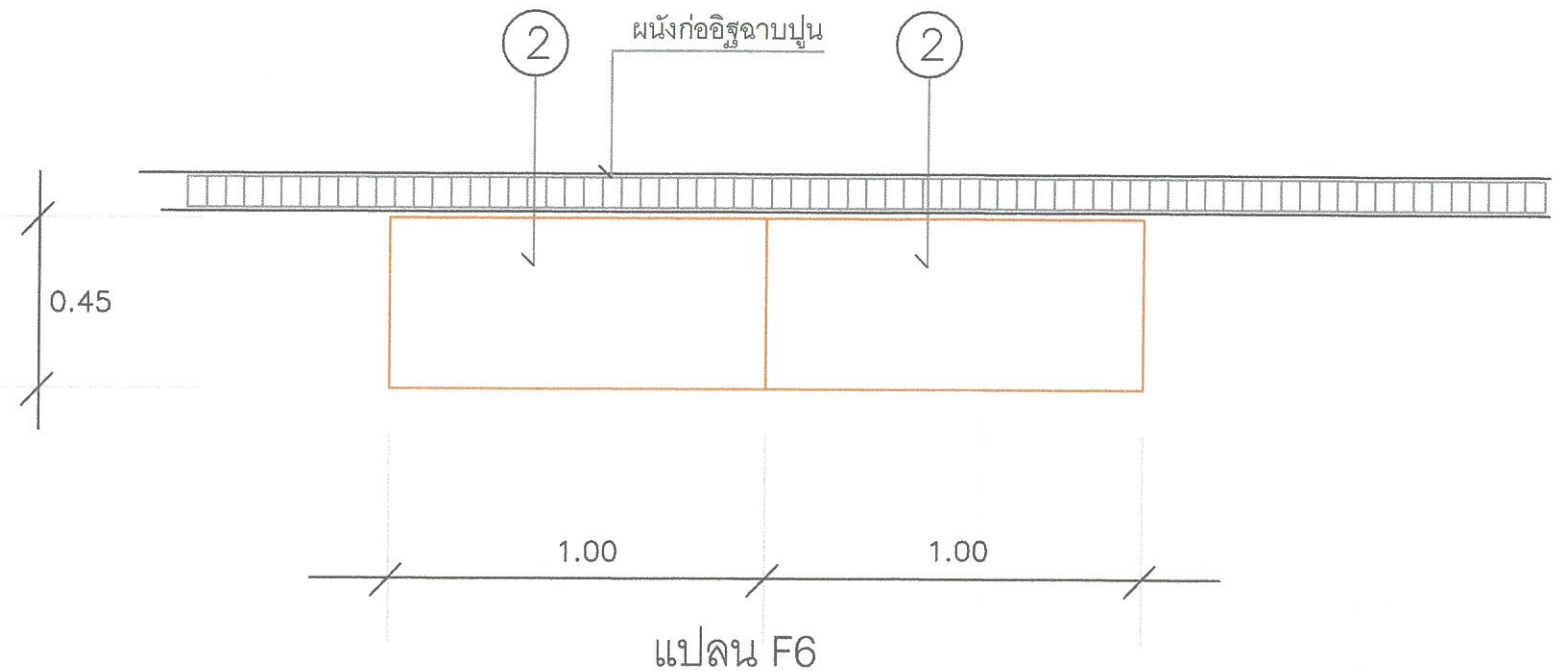

แปลน F6

SCALE 1:20

2 บุโฟเมก้าสีขาว

ระยะอาจมีการเปลี่ยนแปลงตามสภาพหน้างานจริง

โรงพยาบาลระนอง

เลขที่ 11 ถ.กำลังทรัพย์ อ.เมือง จ.ระนอง

โครงการ

ตกแต่งภายในห้องผู้ป่วยพิเศษ 24 ห้อง

ออกแบบ เขียนแบบ

นายบรรยงค์ แซ่ลิ่ม

ตรวจแบบ

(.....)

นายทรงพล วรบุตร

(.....)

นายบรรยงค์ แซ่ลิ่ม

คณะกรรมการ

ประธาน

กรรมการ

กรรมการ

กรรมการ

กรรมการ

ผู้เห็นชอบ

นายสาโรจน์ จันทร์แก้ว

(.....)

รองผู้อำนวยการฝ่ายบริหาร

ผู้อนุมัติ

นายสวรรค์ กาญจนะ

(.....)

ผู้อำนวยการโรงพยาบาลระนอง

แสดงแบบ

แปลน F6

มาตราส่วน 1:20

แผ่นที่	จำนวน

1. บุไม้อัดสักหนา 4 มม.โครงเคร่าไม้เนื้อแข็ง 1"*2" ย้อมสีธรรมชาติ
2. บุโฟเมก้าสีขาว
3. ปิดหลังด้วยไม้อัดยางหนา 6 มม.ย้อมสีธรรมชาติ
4. คิ้วไม้สักหนา 1"*1/2" ย้อมสีธรรมชาติ
5. เต้ารับไฟฟ้าแบบมีกราวด์+เต้ารับสัญญาณโทรทัศน์ เดินท่อร้อยสายฝังผนัง

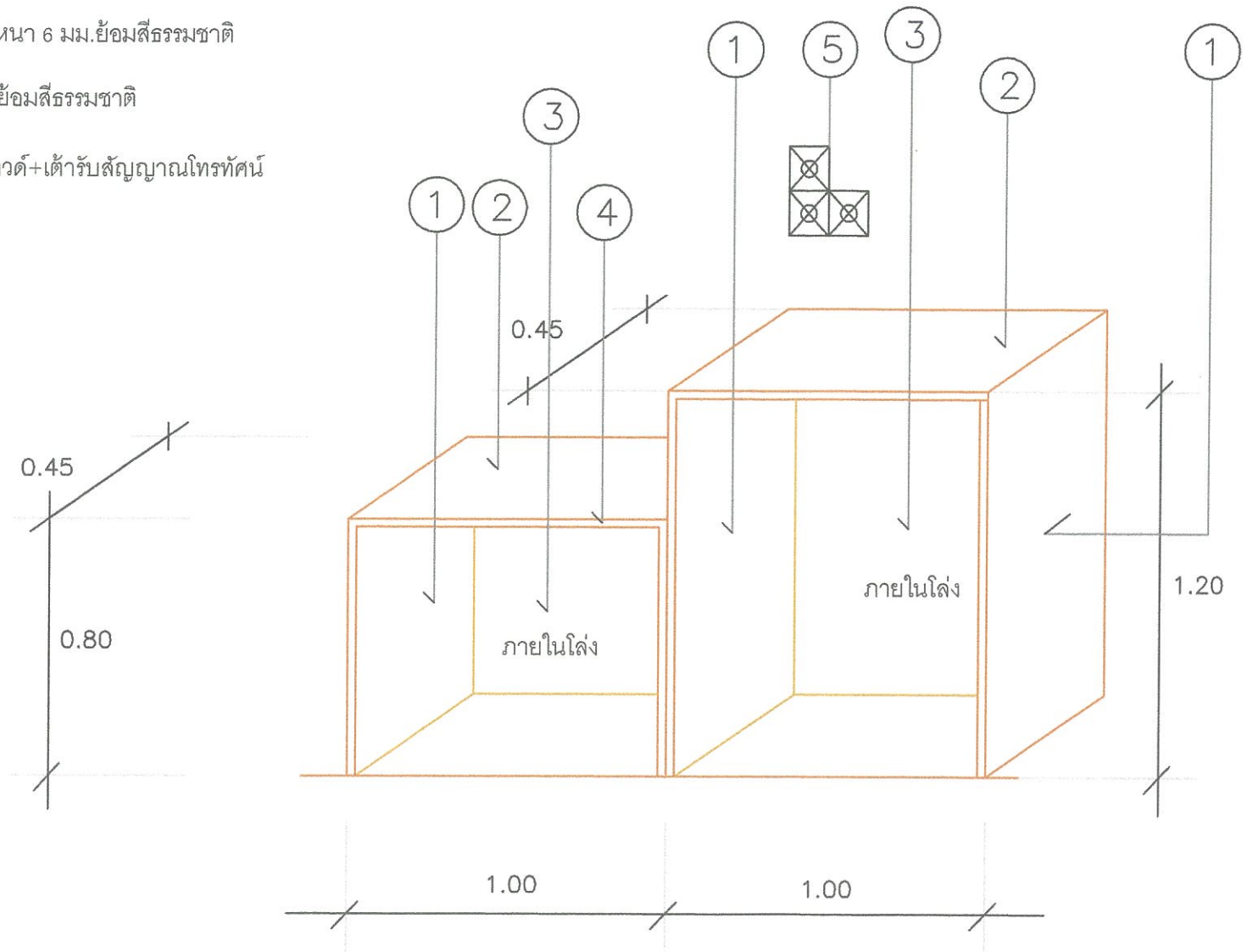

รูปด้าน F6
SCALE 1:20

ระยะอาจมีการเปลี่ยนแปลงตามสภาพหน้างานจริง

โรงพยาบาลระนอง
กระทรวงสาธารณสุข

โรงพยาบาลระนอง
เลขที่ 11 ถ.กำลังทรัพย์ อ.เมือง จ.ระนอง

โครงการ
ตกแต่งภายในห้องผู้ป่วยพิเศษ 24 ห้อง

ออกแบบ เขียนแบบ
นายบรรยงค์ แซ่ลิ่ม

ตรวจแบบ
(.....)
นายทรงพล วรบุตร
(.....)
นายบรรยงค์ แซ่ลิ่ม

คณะกรรมการ
ประธาน
กรรมการ
กรรมการ
กรรมการ
กรรมการ

ผู้เห็นชอบ
นายสาโรจน์ จันทร์แก้ว
(.....)
รองผู้อำนวยการฝ่ายบริหาร

ผู้อนุมัติ
นายสวรรค์ กาญจนะ
(.....)
ผู้อำนวยการโรงพยาบาลระนอง

แสดงแบบ
รูปด้าน F6

มาตราส่วน 1:20

แผ่นที่	จำนวน

รูปด้าน F7
SCALE 1:20

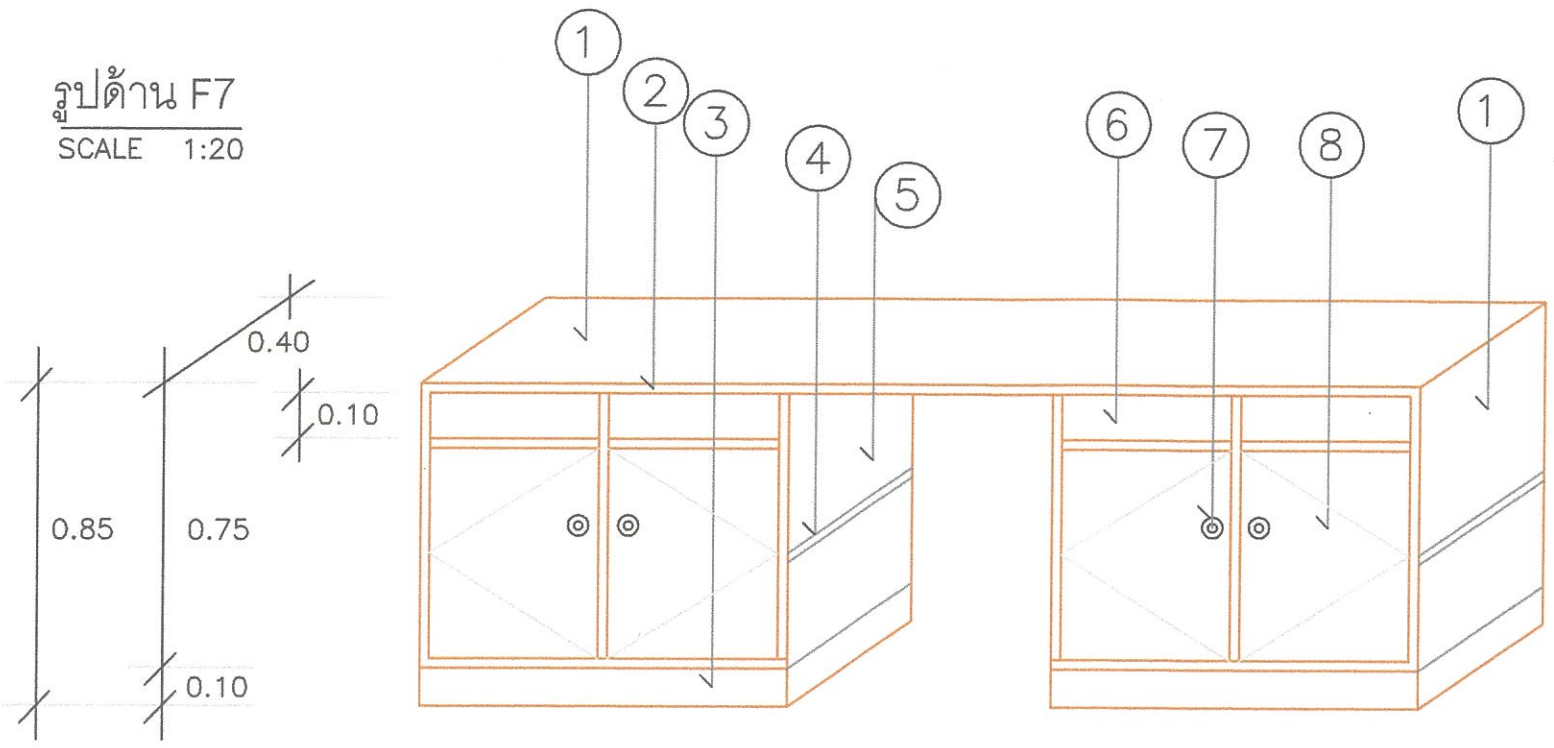

1. บุไม้อัดยางหนา 6 มม.โครงเคร่าไม้เนื้อแข็ง 1"*2" ย้อมสีธรรมชาติ
2. คิ้วไม้สักหนา 1"*1/2" ย้อมสีธรรมชาติ
3. ตีนตู้ไม้เนื้อแข็ง 1"*4" ทาสีดำ
4. ชั้นภายในตู้บุไม้อัดยาง2หน้าปิดทับด้วยโฟเมก้าสีขาว โครงเคร่าไม้เนื้อแข็ง
5. บุไม้อัดสักหนา 4 มม.โครงเคร่าไม้เนื้อแข็ง 1"*2" ย้อมสีธรรมชาติ
6. ทำเป็นลิ้นชักคีบอร์ด ไม้อัดยางหนา 20 มม.ทาสีขาว ใส่รางเลื่อน
7. มือจับเลือกขณะก่อสร้าง
8. บุไม้อัดสักหนา 4 มม.โครงเคร่าไม้เนื้อแข็ง 1"*2" ย้อมสีธรรมชาติ

จำนวน 1 ชุด ห้องเจ้าหน้าที่ชั้น 4
จำนวน 1 ชุด ห้องเจ้าหน้าที่ชั้น 5

หมายเหตุ. บานเปิดให้ใช้บานพับลูกถ้วย-มือจับเลือกขณะก่อสร้าง
ระยะอาจมีการเปลี่ยนแปลงตามสภาพหน้างานจริง

โรงพยาบาลระนอง
เลขที่ 11 ถ.กำลังทรัพย์ อ.เมือง จ.ระนอง

โครงการ
ตกแต่งภายในห้องผู้ป่วยพิเศษ 24 ห้อง

ออกแบบ เขียนแบบ
นายบรรยงค์ แซ่ลิ่ม

ตรวจแบบ
(.....)
นายยงพล วรบุตร
(.....)
นายบรรยงค์ แซ่ลิ่ม

คณะกรรมการ
ประธาน
กรรมการ
กรรมการ
กรรมการ
กรรมการ

ผู้เห็นชอบ
นายสาโรจน์ สันทร์แก้ว
(.....)
รองผู้อำนวยการฝ่ายบริหาร

ผู้อนุมัติ
นายสวรรค์ กาญจนะ
(.....)
ผู้อำนวยการโรงพยาบาลระนอง

แสดงแบบ
รูปด้าน F7

มาตราส่วน 1:20

แผ่นที่	จำนวน

จำนวน 2 ชุด

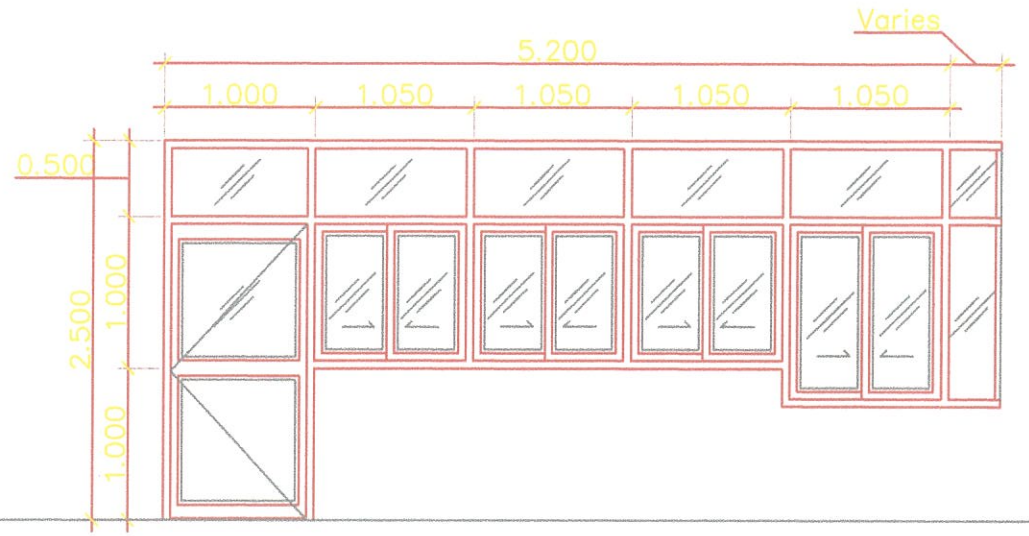

AS11	1:50

จำนวน 2 ชุด

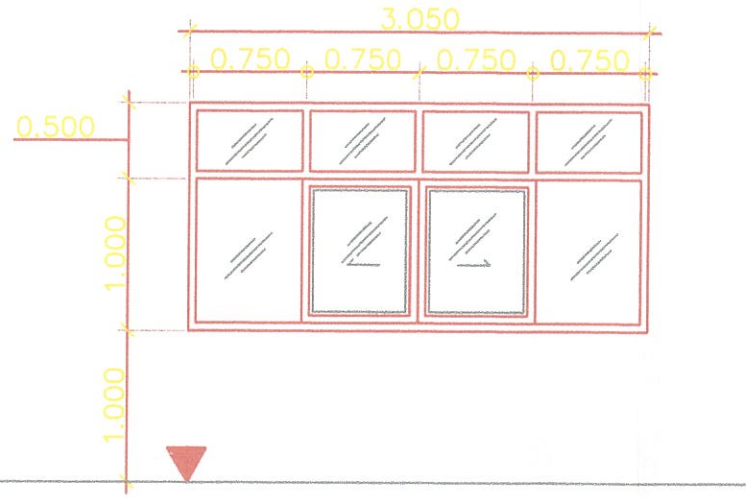

AW23	1:50

โรงพยาบาลระนอง

เลขที่ 11 ถ.กำลังทรัพย์ อ.เมือง จ.ระนอง

โครงการ

ปรับปรุงห้องสำหรับตรวจ TB

ออกแบบ เขียนแบบ

นายบรรยงค์ แซ่ลิ่ม

ตรวจแบบ

( )

นายทรงพล วรบุตร

( )

นายบรรยงค์ แซ่ลิ่ม

คณะกรรมการ

ประธาน

กรรมการ

กรรมการ

กรรมการ

กรรมการ

ผู้เห็นชอบ

นายสาโรจน์ จันทร์แก้ว

รองผู้อำนวยการฝ่ายบริหาร

( )

ผู้อนุมัติ

นายสวรรค์ กาญจนะ

ผู้อำนวยการโรงพยาบาลระนอง

( )

แสดงแบบ

รูปขยาย ประตู หน้าต่าง

SCALE 1:50

แผ่นที่	จำนวน

จำนวน 6 ชุด

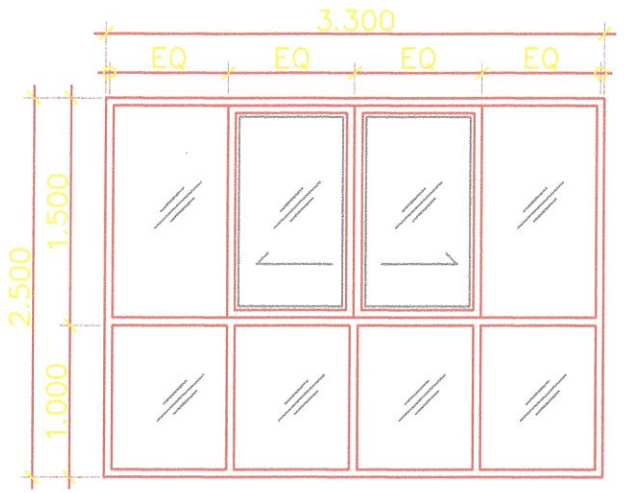

AW12	1:50

จำนวน 16 ชุด

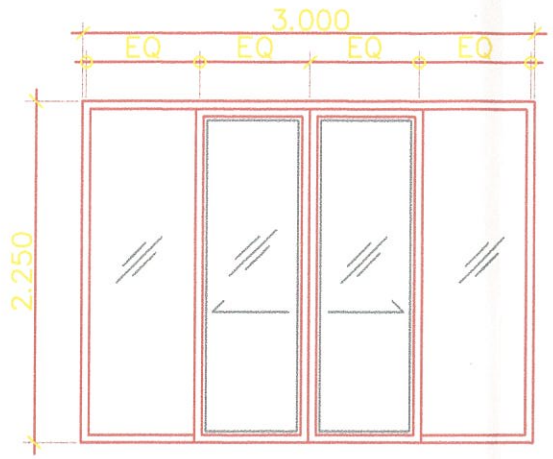

AD10	1:50

จำนวน 2 ชุด

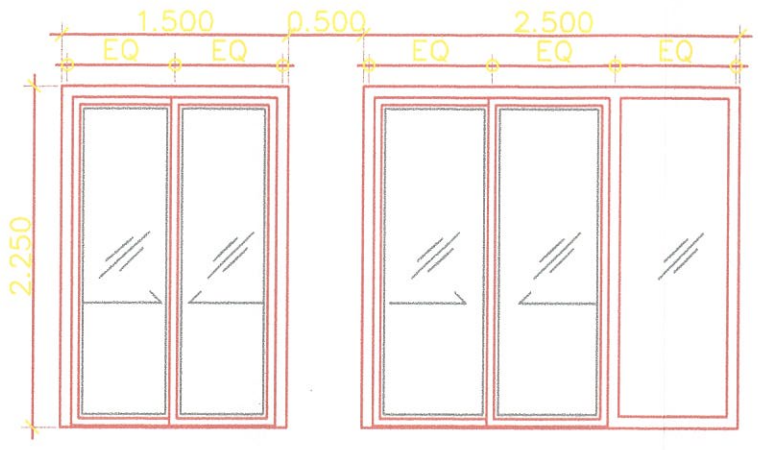

AD11	1:50

ประตู หน้าต่าง ที่ติดม่าน

โรงพยาบาลระนอง
กระทรวงสาธารณสุข

โรงพยาบาลระนอง
เลขที่ 11 ถ.กำลังทรัพย์ อ.เมือง จ.ระนอง

โครงการ
ปรับปรุงห้องสำหรับตรวจ TB

ออกแบบ เขียนแบบ
นายบรรยงค์ แซ่ลิ่ม

ตรวจแบบ
( )
นายพรพล วรบุตร
( )
นายบรรยงค์ แซ่ลิ่ม

คณะกรรมการ
ประธาน
กรรมการ
กรรมการ
กรรมการ
กรรมการ

ผู้เห็นชอบ
นายสาโรจน์ จันทร์แก้ว
รองผู้อำนวยการฝ่ายบริหาร
( )

ผู้อนุมัติ
นายสวรรค์ กาญจนะ
ผู้อำนวยการโรงพยาบาลระนอง
( )

แสดงแบบ
รูปขยาย ประตู หน้าต่าง

SCALE 1:50

แผ่นที่	จำนวน